OMP S.p.A.
Via XI Febbraio 18
I-25065 Lumezzane - Italy
VAT No: IT 00628500985

Office and delivery service
Via Industriale, 14 - I-25070 Bione - Italy
+39 0365 897941

omptea.eu - info@omptea.com

276.273.8

Bonde de sol siphoïde en PEHD pour caves et terrasses

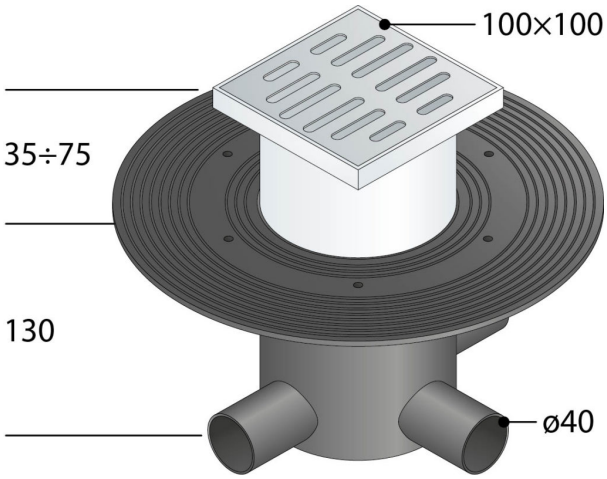

DESCRIZIONE DEL PRODOTTO

1. grille inox 100×100
2. collerette conçue pour recevoir la toile d'imperméabilisation en PVC
3. sans toile imperméabilisante
4. 3 entrées ø40
5. sortie ø50
6. H. 130

Nome	4-In
Mesures	100×100×ø50
Garde d'eau	50
Débit	34

OMP S.p.A.
Via XI Febbraio 18
I-25065 Lumezzane - Italy
VAT No: IT 00628500985

Office and delivery service
Via Industriale, 14 - I-25070 Bione - Italy
+39 0365 897941

omptea.eu - info@omptea.com

PHOTO GALLERY