OMP S.p.A.
Via XI Febbraio 18
I-25065 Lumezzane - Italy
VAT No: IT 00628500985

**Office and delivery service**
Via Industriale, 14 - I-25070 Bione - Italy
+39 0365 897941

omptea.eu - info@omptea.com

# 276.973.8

## Bonde de sol siphoïde en PEHD pour caves et terrasses

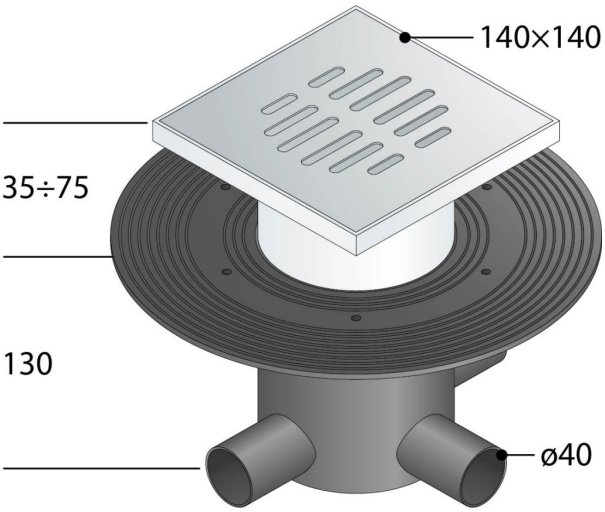


### DESCRIZIONE DEL PRODOTTO

1. grille inox 140×140
2. collerette conçue pour recevoir la toile d'imperméabilisation en PVC
3. sans toile imperméabilisante
4. 3 entrées ø40
5. sortie ø50
6. H. 130

| | |
|---|---|
| **Nome** | 4-In |
| **Mesures** | 140×140×ø50 |
| **Garde d'eau** | 50 |
| **Débit** | 34 |

OMP S.p.A.
Via XI Febbraio 18
I-25065 Lumezzane - Italy
VAT No: IT 00628500985

**Office and delivery service**
Via Industriale, 14 - I-25070 Bione - Italy
+39 0365 897941

omptea.eu - info@omptea.com

## PHOTO GALLERY