OMP S.p.A.
Via XI Febbraio 18
I-25065 Lumezzane - Italy
VAT No: IT 00628500985
Office and delivery service
Via Industriale, 14 - I-25070 Bione - Italy
+39 0365 897941
omptea.eu - info@omptea.com

2868.660.6.XD

Piletta vasca clic-clac in PP

DESCRIZIONE DEL PRODOTTO

1. raccordo flessibile L. 700
2. tappo ø70 in ottone bianco opaco
3. griglia troppo pieno in ottone bianco opaco
4. uscita 1"½

Nome	Clicker vasca
Misure	ø70×1"½
Portata	52
Portata del tropo pieno	31

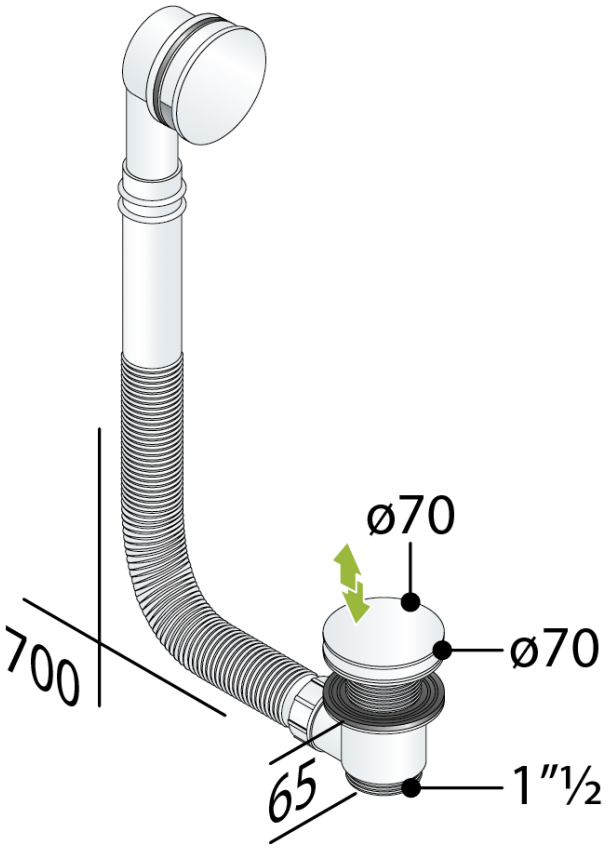

OMP S.p.A.
Via XI Febbraio 18
I-25065 Lumezzane - Italy
VAT No: IT 00628500985

Office and delivery service
Via Industriale, 14 - I-25070 Bione - Italy
+39 0365 897941

omptea.eu - info@omptea.com

PHOTO GALLERY