OMP S.p.A.
Via XI Febbraio 18
I-25065 Lumezzane - Italy
VAT No: IT 00628500985
Office and delivery service
Via Industriale, 14 - I-25070 Bione - Italy
+39 0365 897941
omptea.eu - info@omptea.com

2868.960.6

PP Klicker-Wannenablaufgarnitur

DESCRIZIONE DEL PRODOTTO

1. Verbindung starr 190×450
2. Messing verchromt Stopfen ø70
3. Messing verchromt Überlaufabdeckung
4. Ausgang 1“½

Nome	Clicker vasca
Abmessungen	ø70×1”½
Wasserdurchflussmenge	52
Überlauf Wasserdurchflussmenge	31

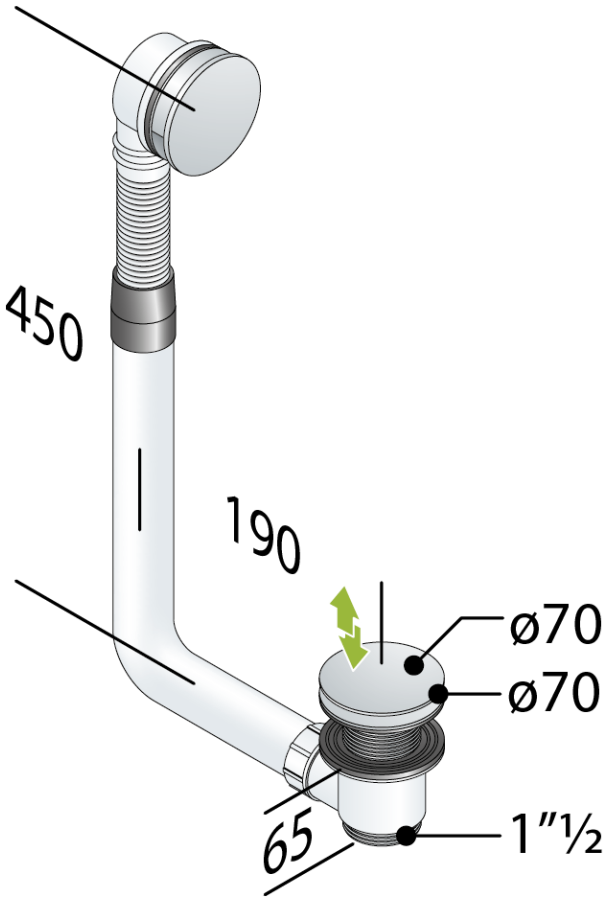

OMP S.p.A.
Via XI Febbraio 18
I-25065 Lumezzane - Italy
VAT No: IT 00628500985

Office and delivery service
Via Industriale, 14 - I-25070 Bione - Italy
+39 0365 897941

omptea.eu - info@omptea.com

PHOTO GALLERY