OMP S.p.A.
Via XI Febbraio 18
I-25065 Lumezzane - Italy
VAT No: IT 00628500985

Office and delivery service
Via Industriale, 14 - I-25070 Bione - Italy
+39 0365 897941

omptea.eu - info@omptea.com

289.820.6

Desagüe en PP para bañera

DESCRIZIONE DEL PRODOTTO

1. tapón ø45 con cadena de bolas L. 450
2. rejilla rebosadero acero
3. conexión flexible L. 680
4. con sifón ajustable
5. salida 1"½

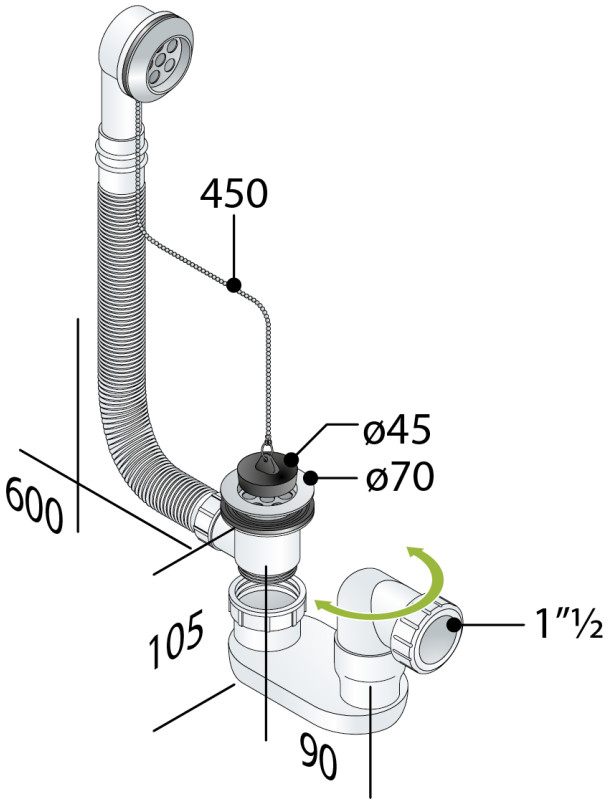

Medidas	ø70×1"½
Cierre hidráulico	50
Flujo de agua	48
Flujo de agua de rebosadero	22

OMP S.p.A.
Via XI Febbraio 18
I-25065 Lumezzane - Italy
VAT No: IT 00628500985

Office and delivery service
Via Industriale, 14 - I-25070 Bione - Italy
+39 0365 897941

omptea.eu - info@omptea.com

PHOTO GALLERY