OMP S.p.A.
Via XI Febbraio 18
I-25065 Lumezzane - Italy
VAT No: IT 00628500985

Office and delivery service
Via Industriale, 14 - I-25070 Bione - Italy
+39 0365 897941

omptea.eu - info@omptea.com

29.120.4

Messing verchromt Shaftventil

DESCRIZIONE DEL PRODOTTO

1. Stopfen mit Kugelkette und Ring
2. Gitter ø60
3. Gewindeschaft H. 70 × 1”
4. Gegenmutter H. 8
5. mit Überlaufloch

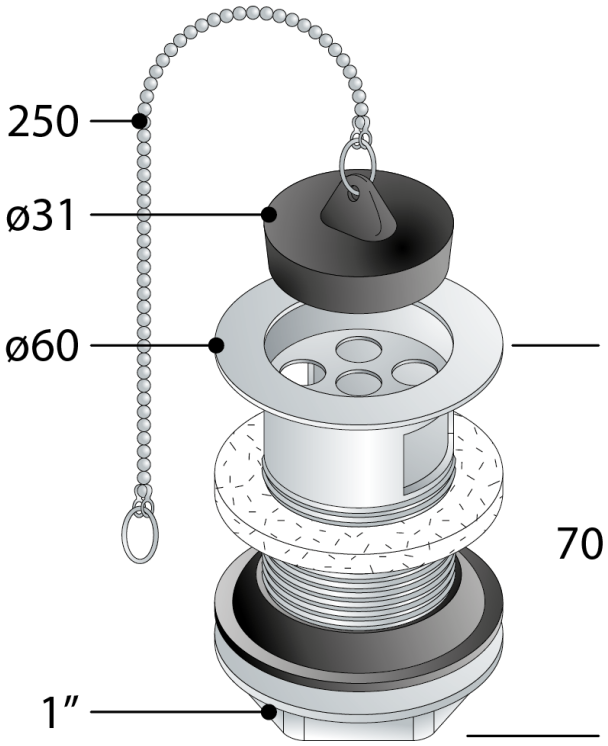

Abmessungen ø60×1”

Wasserdurchflussmenge 41

OMP S.p.A.
Via XI Febbraio 18
I-25065 Lumezzane - Italy
VAT No: IT 00628500985

Office and delivery service
Via Industriale, 14 - I-25070 Bione - Italy
+39 0365 897941

omptea.eu - info@omptea.com

PHOTO GALLERY