OMP S.p.A.
Via XI Febbraio 18
I-25065 Lumezzane - Italy
VAT No: IT 00628500985

Office and delivery service
Via Industriale, 14 - I-25070 Bione - Italy
+39 0365 897941

omptea.eu - info@omptea.com

29.120.4

Bonde en laiton chromée

DESCRIZIONE DEL PRODOTTO

1. bouchon à chaînette perlée et anneau
2. grille ø60
3. corps de bonde H. 70 × 1”
4. contre-écrou H.8
5. avec lanterne

Mesures	ø60×1”
Débit	41

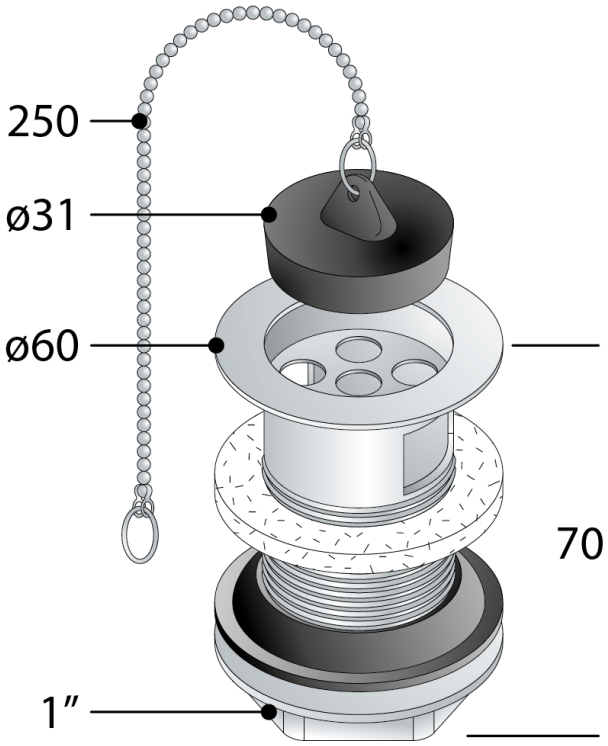

OMP S.p.A.
Via XI Febbraio 18
I-25065 Lumezzane - Italy
VAT No: IT 00628500985

Office and delivery service
Via Industriale, 14 - I-25070 Bione - Italy
+39 0365 897941

omptea.eu - info@omptea.com

PHOTO GALLERY