OMP S.p.A.
Via XI Febbraio 18
I-25065 Lumezzane - Italy
VAT No: IT 00628500985
Office and delivery service
Via Industriale, 14 - I-25070 Bione - Italy
+39 0365 897941
omptea.eu - info@omptea.com

29.120.5

Bonde en laiton chromée

DESCRIZIONE DEL PRODOTTO

1. bouchon à chaînette perlée et anneau
2. grille ø63
3. corps de bonde H. 70 × 1"¼
4. contre-écrou H.8
5. avec lanterne

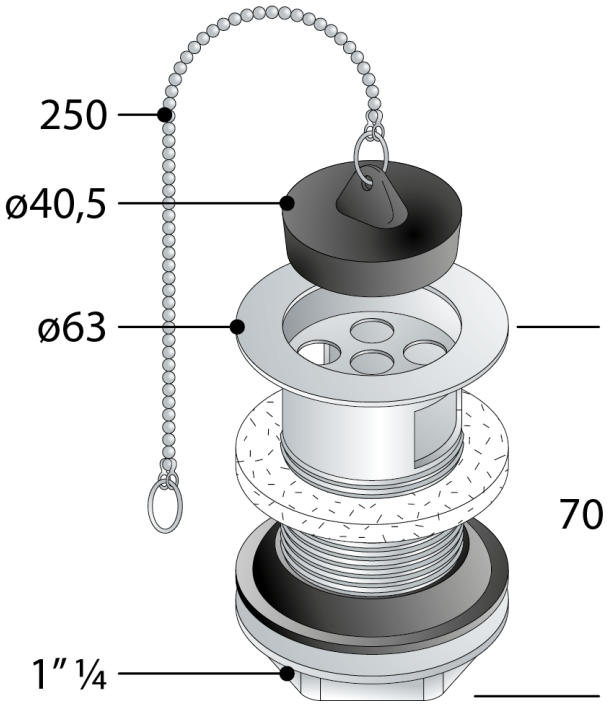

Certifications	Produit conforme aux normes européennes EN274
Mesures	ø63×1"¼
Débit	41

OMP S.p.A.
Via XI Febbraio 18
I-25065 Lumezzane - Italy
VAT No: IT 00628500985

Office and delivery service
Via Industriale, 14 - I-25070 Bione - Italy
+39 0365 897941

omptea.eu - info@omptea.com

PHOTO GALLERY