OMP S.p.A.
Via XI Febbraio 18
I-25065 Lumezzane - Italy
VAT No: IT 00628500985

Office and delivery service
Via Industriale, 14 - I-25070 Bione - Italy
+39 0365 897941

omptea.eu - info@omptea.com

29.120.5

Piletta in ottone cromato

DESCRIZIONE DEL PRODOTTO

1. tappo con catena e anello
2. griglia ø63
3. piletta H. 70 × 1"¼
4. controdado H. 8
5. con troppo pieno

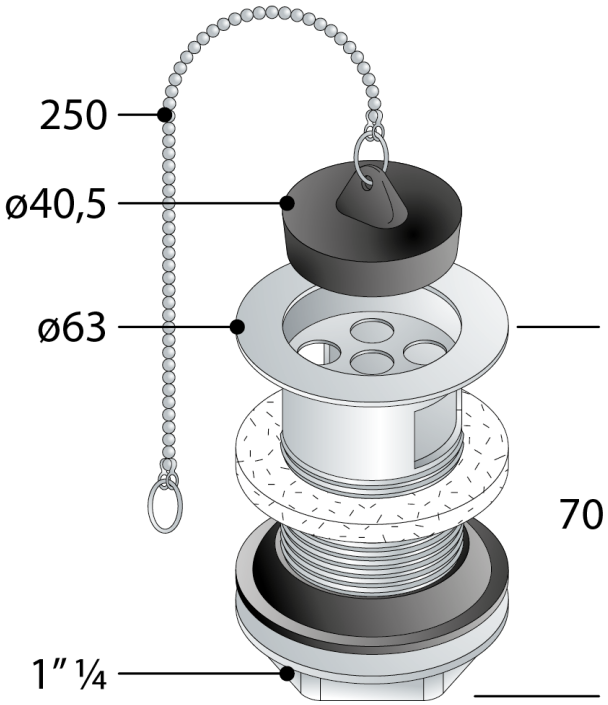

Misure	ø63×1"¼
Portata	41
Certificazioni	Prodotto conforme alla norma europea EN274

OMP S.p.A.
Via XI Febbraio 18
I-25065 Lumezzane - Italy
VAT No: IT 00628500985

Office and delivery service
Via Industriale, 14 - I-25070 Bione - Italy
+39 0365 897941

omptea.eu - info@omptea.com

PHOTO GALLERY