OMP S.p.A.
Via XI Febbraio 18
I-25065 Lumezzane - Italy
VAT No: IT 00628500985
Office and delivery service
Via Industriale, 14 - I-25070 Bione - Italy
+39 0365 897941
omptea.eu - info@omptea.com

290.000.8

Siphon en PP pour baignoire

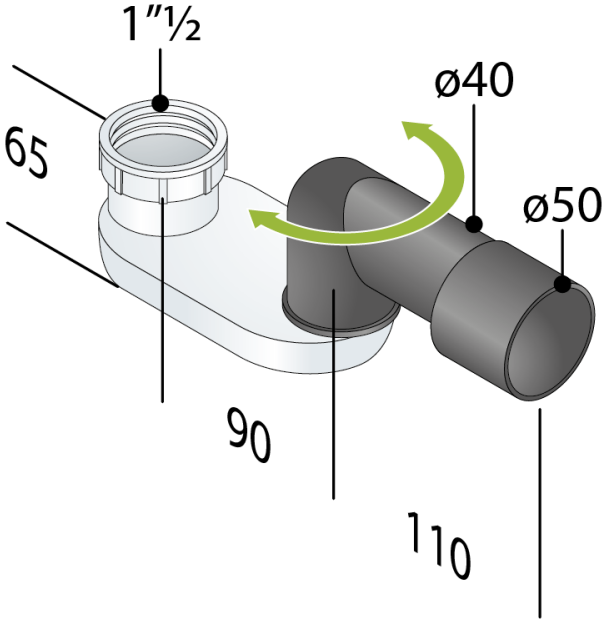

DESCRIZIONE DEL PRODOTTO

1. entrée 1"½
2. écrou en PP
3. sortie en PEHD ø40/50
4. encombrement H. 65

Mesures	1"½×ø40/50
Garde d'eau	40
Débit	65

OMP S.p.A.
Via XI Febbraio 18
I-25065 Lumezzane - Italy
VAT No: IT 00628500985

Office and delivery service
Via Industriale, 14 - I-25070 Bione - Italy
+39 0365 897941

omptea.eu - info@omptea.com

PHOTO GALLERY