OMP S.p.A.
Via XI Febbraio 18
I-25065 Lumezzane - Italy
VAT No: IT 00628500985

Office and delivery service
Via Industriale, 14 - I-25070 Bione - Italy
+39 0365 897941

omptea.eu - info@omptea.com

290.000.8

Sifone vasca in PP

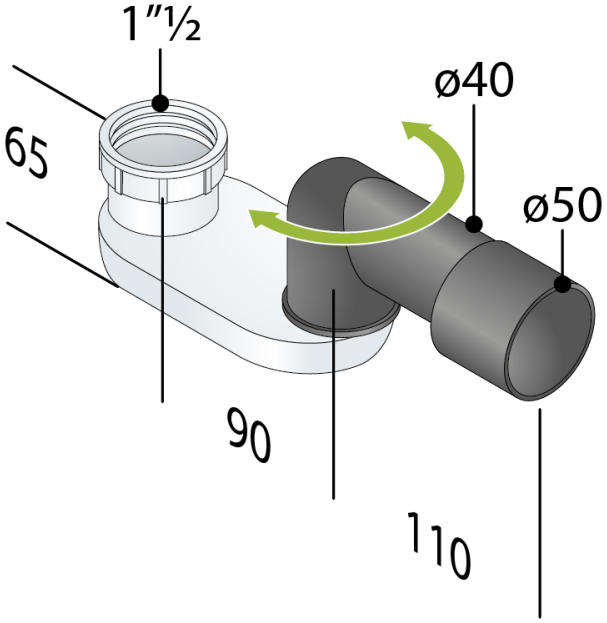

DESCRIZIONE DEL PRODOTTO

1. entrata 1"½
2. dado in PP
3. uscita in PEHD ø40/50
4. ingombro H. 65

Misure	1"½×ø40/50
Sifonatura	40
Portata	65

OMP S.p.A.
Via XI Febbraio 18
I-25065 Lumezzane - Italy
VAT No: IT 00628500985

Office and delivery service
Via Industriale, 14 - I-25070 Bione - Italy
+39 0365 897941

omptea.eu - info@omptea.com

PHOTO GALLERY