OMP S.p.A.
Via XI Febbraio 18
I-25065 Lumezzane - Italy
VAT No: IT 00628500985

Office and delivery service
Via Industriale, 14 - I-25070 Bione - Italy
+39 0365 897941

omptea.eu - info@omptea.com

2917.264.5

Siphon bouteille en PP

DESCRIZIONE DEL PRODOTTO

1. pour lavabo sur colonne
2. entrée H. 200 × 1"¼
3. sortie L. 300 × ø40
4. rosace PP ø78

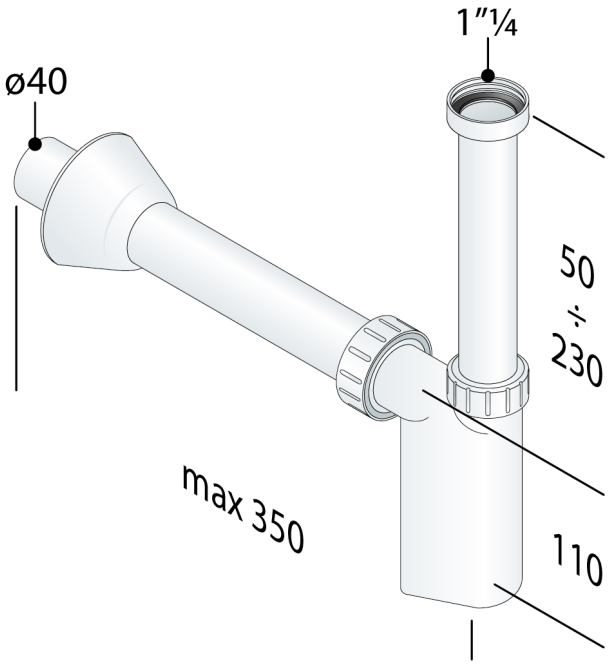

Mesures	1"¼×ø40
Garde d'eau	60
Débit	53
Certifications	Produit conforme aux normes européennes EN274

OMP S.p.A.
Via XI Febbraio 18
I-25065 Lumezzane - Italy
VAT No: IT 00628500985

Office and delivery service
Via Industriale, 14 - I-25070 Bione - Italy
+39 0365 897941

omptea.eu - info@omptea.com

PHOTO GALLERY