OMP S.p.A.
Via XI Febbraio 18
I-25065 Lumezzane - Italy
VAT No: IT 00628500985
Office and delivery service
Via Industriale, 14 - I-25070 Bione - Italy
+39 0365 897941
omptea.eu - info@omptea.com

293.900.8

Sifone vasca in PP

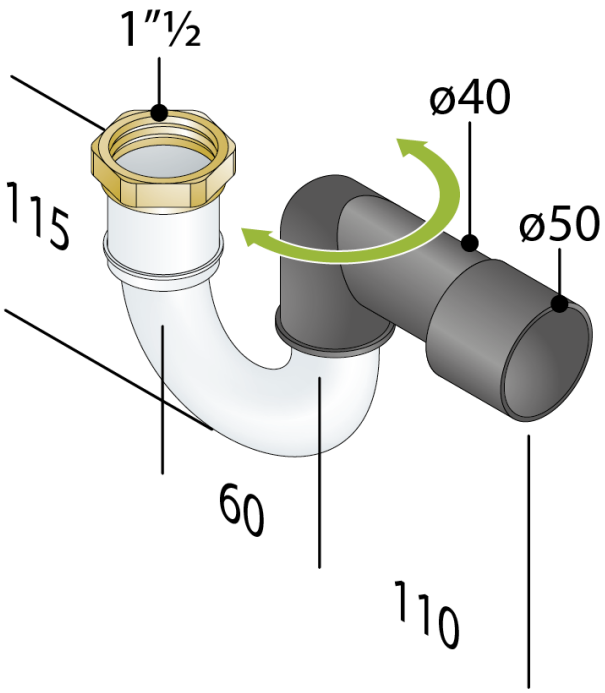

DESCRIZIONE DEL PRODOTTO

1. entrata per battuta piana 1"½
2. dado in ottone
3. uscita in PEHD ø40/50
4. ingombro H. 115

Misure	1"½×ø40/50
Sifonatura	50
Portata	64
Certificazioni	Prodotto conforme alla norma europea EN274

OMP S.p.A.
Via XI Febbraio 18
I-25065 Lumezzane - Italy
VAT No: IT 00628500985

Office and delivery service
Via Industriale, 14 - I-25070 Bione - Italy
+39 0365 897941

omptea.eu - info@omptea.com