OMP S.p.A.
Via XI Febbraio 18
I-25065 Lumezzane - Italy
VAT No: IT 00628500985

Office and delivery service
Via Industriale, 14 - I-25070 Bione - Italy
+39 0365 897941

omptea.eu - info@omptea.com

2930.300.5

Weiße ABS Klickerventil mit integriertem Überlauf für Waschbecken

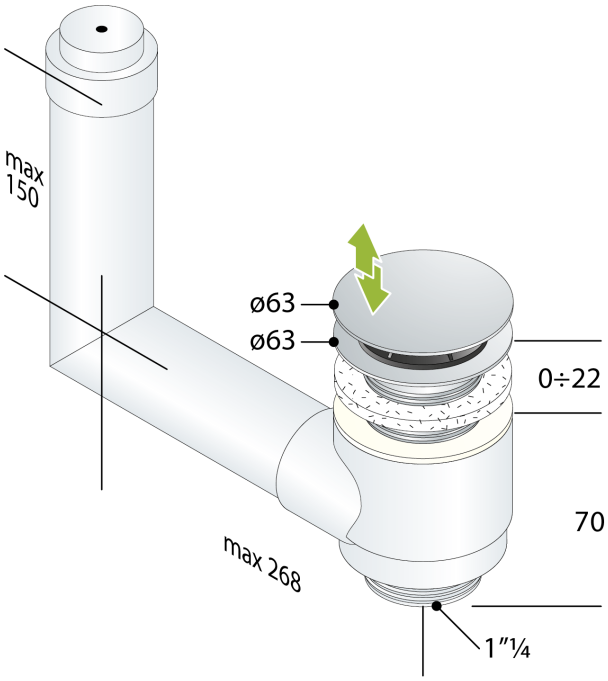

DESCRIZIONE DEL PRODOTTO

1. gebogenes Rohr in der Höhe verstellbar
2. Einweg-Belüfterventil
3. Messing verchromt Stopfen ø63
4. Messing verchromt Gewindeschaft H. 30

Nome	Innova
Abmessungen	ø63×1"¼
Wasserdurchflussmenge	30
Überlauf Wasserdurchflussmenge	16

OMP S.p.A.
Via XI Febbraio 18
I-25065 Lumezzane - Italy
VAT No: IT 00628500985

Office and delivery service
Via Industriale, 14 - I-25070 Bione - Italy
+39 0365 897941

omptea.eu - info@omptea.com
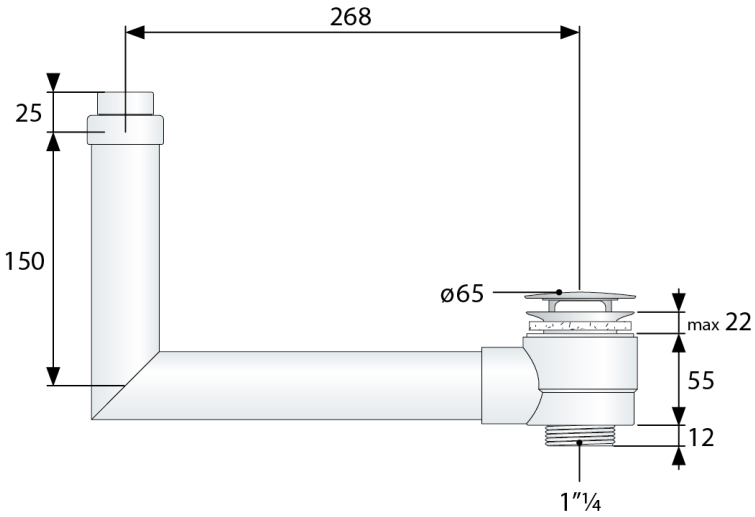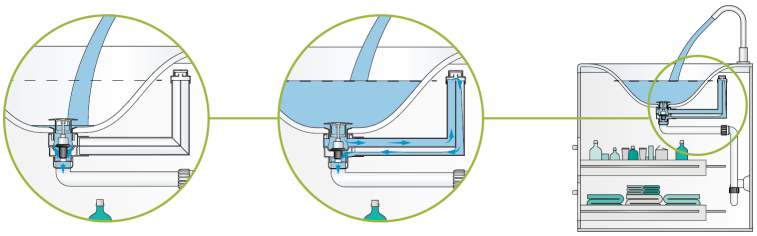
PHOTO GALLERY