OMP S.p.A.
Via XI Febbraio 18
I-25065 Lumezzane - Italy
VAT No: IT 00628500985

Office and delivery service
Via Industriale, 14 - I-25070 Bione - Italy
+39 0365 897941

omptea.eu - info@omptea.com

2930.300.5

Desagüe automática en ABS blanco con válvula de vaciado integrada para lavabo

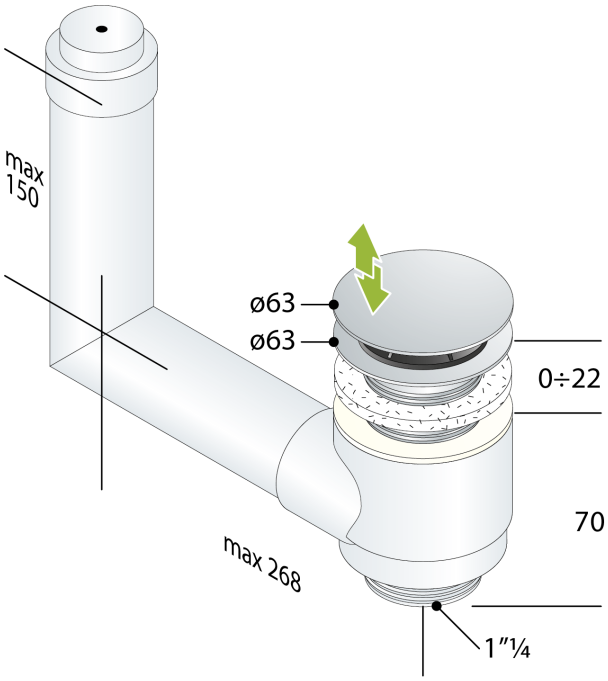

DESCRIZIONE DEL PRODOTTO

1. doble tubo ajustable en altura
2. válvula aireador una vía
3. tapón ø63 en latón cromado
4. rosca H. 30 en latón cromado

Nome	Innova
Medidas	ø63×1"¼
Flujo de agua	30
Flujo de agua de rebosadero	16

OMP S.p.A.
Via XI Febbraio 18
I-25065 Lumezzane - Italy
VAT No: IT 00628500985

Office and delivery service
Via Industriale, 14 - I-25070 Bione - Italy
+39 0365 897941

omptea.eu - info@omptea.com
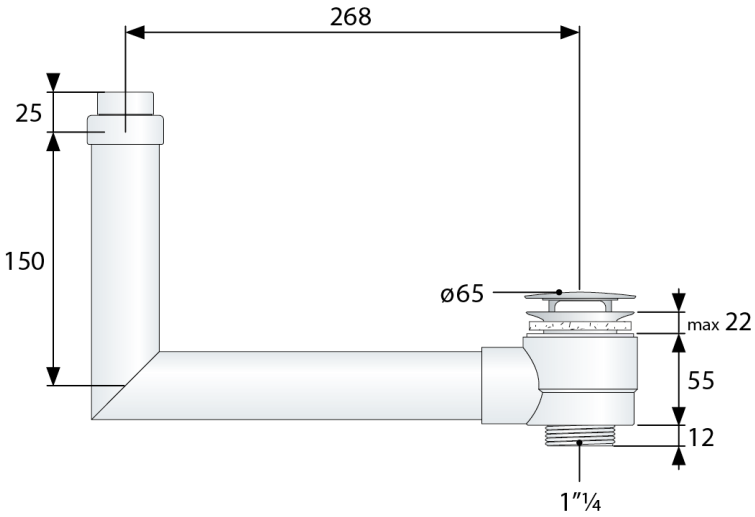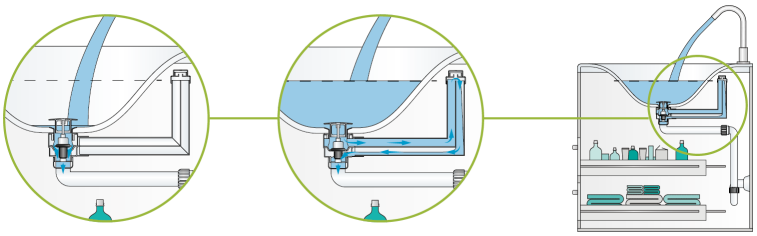
PHOTO GALLERY