OMP S.p.A.
Via XI Febbraio 18
I-25065 Lumezzane - Italy
VAT No: IT 00628500985
Office and delivery service
Via Industriale, 14 - I-25070 Bione - Italy
+39 0365 897941
omptea.eu - info@omptea.com

2930.300.5

Piletta clic-clac con troppo pieno integrato in ABS bianco per lavabo

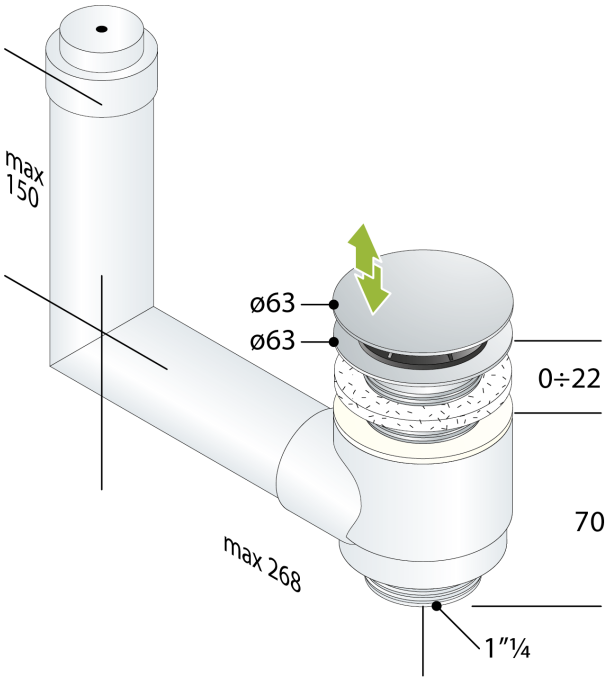

DESCRIZIONE DEL PRODOTTO

1. curva regolabile in altezza
2. valvola con aeratore anti-ritorno
3. tappo ø63 in ottone cromato
4. piletta H. 30 in ottone cromato

Nome	Innova
Misure	ø63×1"¼
Portata	30
Portata del tropo pieno	16

OMP S.p.A.
Via XI Febbraio 18
I-25065 Lumezzane - Italy
VAT No: IT 00628500985

Office and delivery service
Via Industriale, 14 - I-25070 Bione - Italy
+39 0365 897941

omptea.eu - info@omptea.com
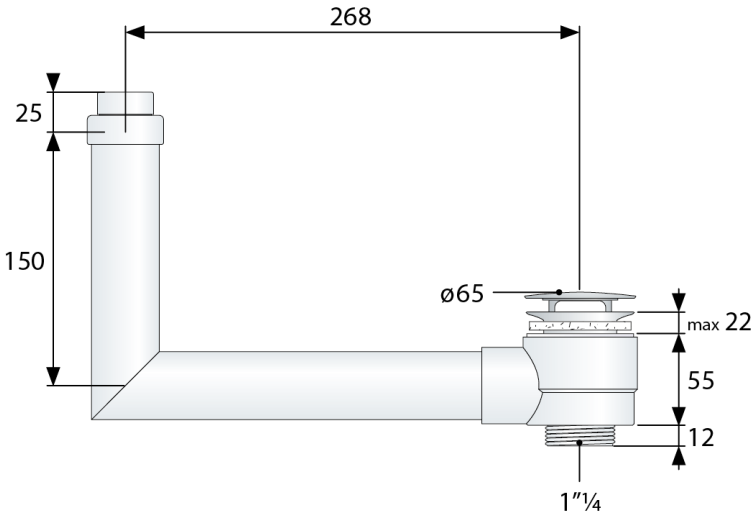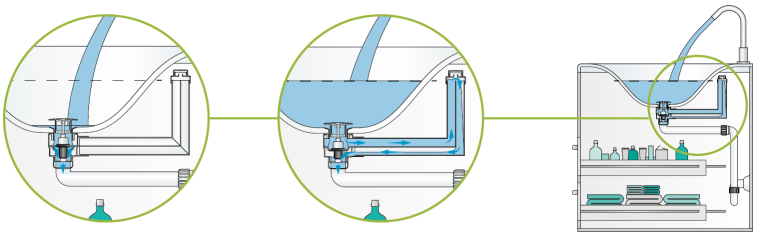
PHOTO GALLERY