OMP S.p.A.
Via XI Febbraio 18
I-25065 Lumezzane - Italy
VAT No: IT 00628500985

Office and delivery service
Via Industriale, 14 - I-25070 Bione - Italy
+39 0365 897941

omptea.eu - info@omptea.com

295.160.6

Vidage automatique en PP pour baignoire

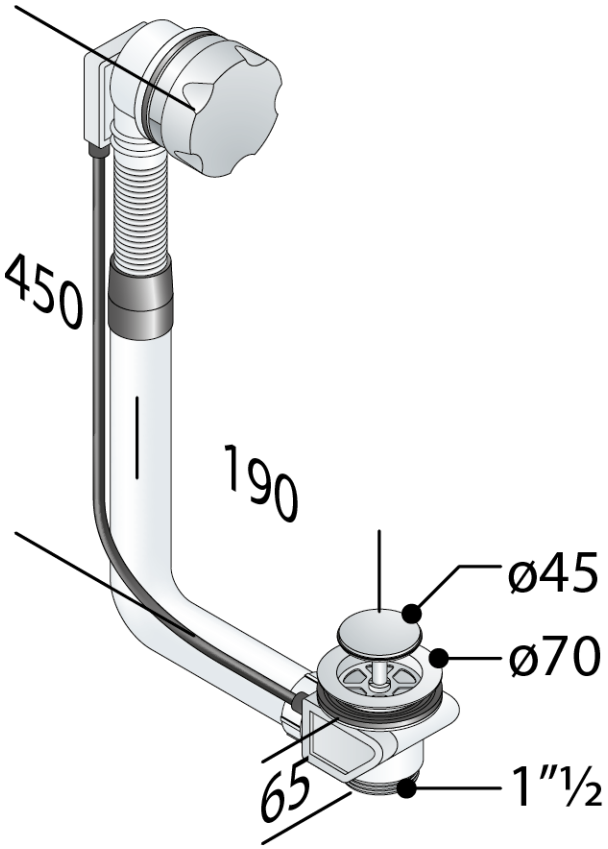

DESCRIZIONE DEL PRODOTTO

1. bouchon ø45 en laiton chromé
2. poignée en métallique chromé
3. câble inox
4. raccord rigide 190×450
5. sortie 1"½

Nome	Leonessa
Mesures	ø70×1"½
Débit	62
Certifications	Produit conforme aux normes européennes EN274
Débit de trop plein	36

OMP S.p.A.
Via XI Febbraio 18
I-25065 Lumezzane - Italy
VAT No: IT 00628500985

Office and delivery service
Via Industriale, 14 - I-25070 Bione - Italy
+39 0365 897941

omptea.eu - info@omptea.com

PHOTO GALLERY