OMP S.p.A.
Via XI Febbraio 18
I-25065 Lumezzane - Italy
VAT No: IT 00628500985

Office and delivery service
Via Industriale, 14 - I-25070 Bione - Italy
+39 0365 897941

omptea.eu - info@omptea.com

30.124.4

Piletta in ottone cromato

DESCRIZIONE DEL PRODOTTO

1. tappo con catena e copriforo
2. griglia ø60
3. piletta H. 90 × 1”¼
4. controdado H. 8
5. con troppo pieno

Misure	ø60×1”
Portata	42

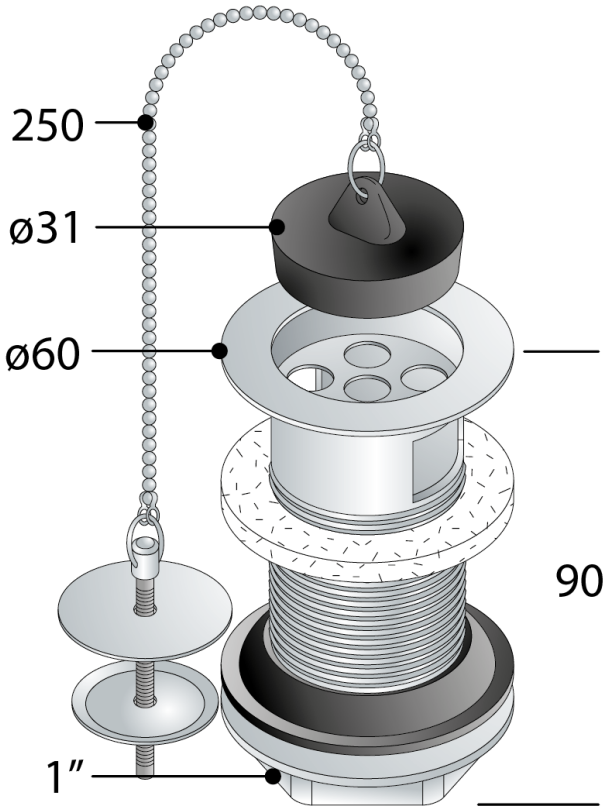

OMP S.p.A.
Via XI Febbraio 18
I-25065 Lumezzane - Italy
VAT No: IT 00628500985

Office and delivery service
Via Industriale, 14 - I-25070 Bione - Italy
+39 0365 897941

omptea.eu - info@omptea.com

PHOTO GALLERY