OMP S.p.A.
Via XI Febbraio 18
I-25065 Lumezzane - Italy
VAT No: IT 00628500985

Office and delivery service
Via Industriale, 14 - I-25070 Bione - Italy
+39 0365 897941

omptea.eu - info@omptea.com

301.161.8

Desagüe automático en PP para bañera

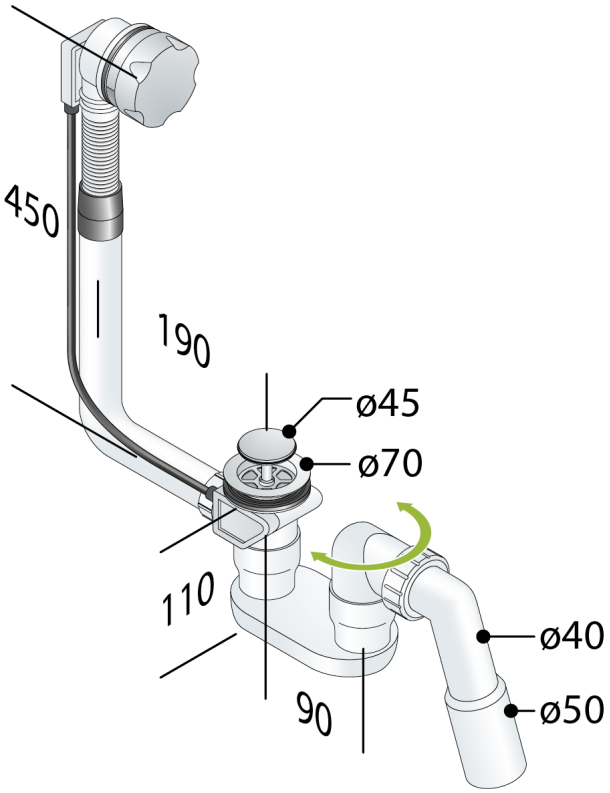

DESCRIZIONE DEL PRODOTTO

1. tapón ø45 en latón cromado
2. perilla en metálico cromado
3. cable acero
4. conexión rígida 190×450
5. con sifón ajustable
6. con codo a 45° en PP ø40/50

Nome	Leonessa
Medidas	ø70×ø40/50
Cierre hidráulico	50
Flujo de agua	55
Flujo de agua de rebosadero	36
Certificaciones	Producto conforme a las normas europeas EN274

OMP S.p.A.
Via XI Febbraio 18
I-25065 Lumezzane - Italy
VAT No: IT 00628500985

Office and delivery service
Via Industriale, 14 - I-25070 Bione - Italy
+39 0365 897941

omptea.eu - info@omptea.com

PHOTO GALLERY