OMP S.p.A.
Via XI Febbraio 18
I-25065 Lumezzane - Italy
VAT No: IT 00628500985

Office and delivery service
Via Industriale, 14 - I-25070 Bione - Italy
+39 0365 897941

omptea.eu - info@omptea.com

312.601.8

Desagüe en PP para bañera

DESCRIZIONE DEL PRODOTTO

1. tapón ø45 con cadena de bolas L. 450
2. rejilla rebosadero acero
3. conexión rígida 190×450
4. con sifón ajustable
5. con codo a 45° en PP ø40/50

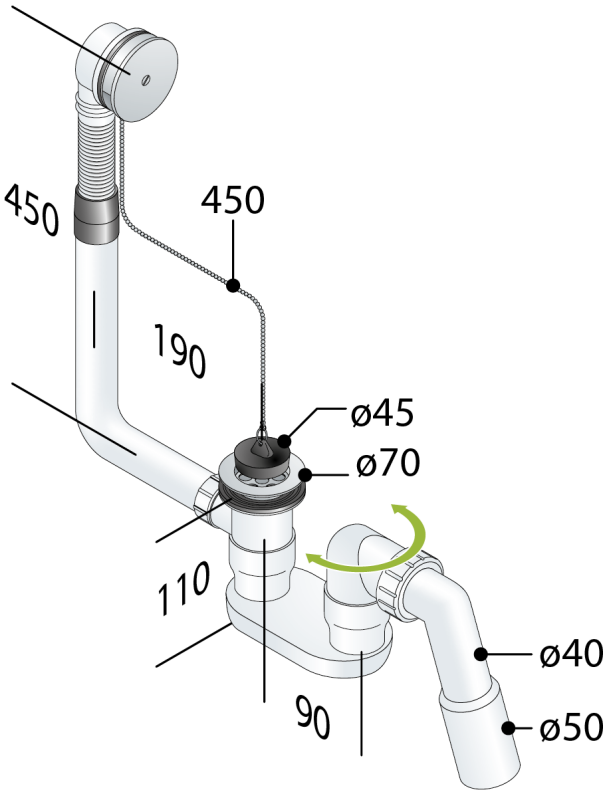

Medidas	ø70×ø40/50
Cierre hidráulico	50
Flujo de agua	59
Flujo de agua de rebosadero	39
Certificaciones	Producto conforme a las normas europeas EN274

OMP S.p.A.
Via XI Febbraio 18
I-25065 Lumezzane - Italy
VAT No: IT 00628500985

Office and delivery service
Via Industriale, 14 - I-25070 Bione - Italy
+39 0365 897941

omptea.eu - info@omptea.com