OMP S.p.A.
Via XI Febbraio 18
I-25065 Lumezzane - Italy
VAT No: IT 00628500985
Office and delivery service
Via Industriale, 14 - I-25070 Bione - Italy
+39 0365 897941
omptea.eu - info@omptea.com

312.601.8

Vidage en PP pour baignoire

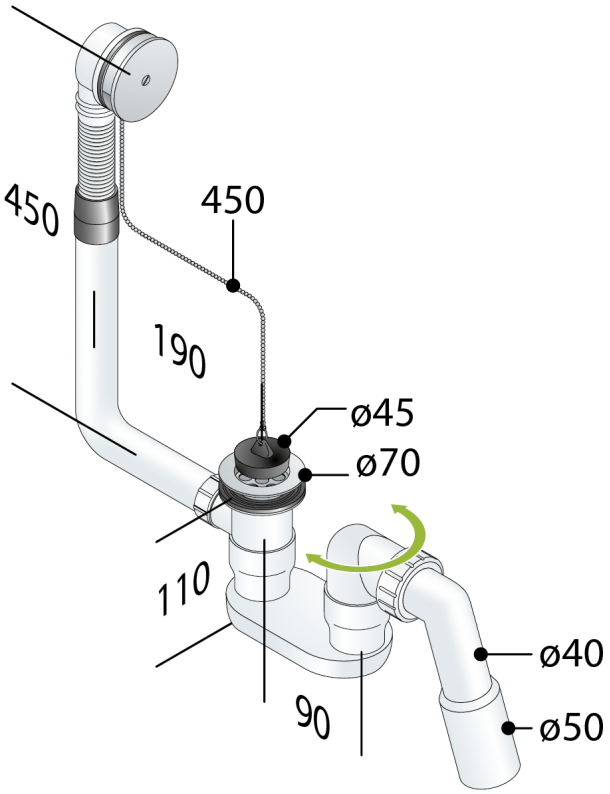

DESCRIZIONE DEL PRODOTTO

1. bouchon ø45 avec chaînette perlée L. 450
2. grille trop plein inox
3. raccord rigide 190×450
4. avec siphon réglable
5. avec sortie coudée 45° en PP ø40/50

Mesures	ø70×ø40/50
Garde d'eau	50
Débit	59
Certifications	Produit conforme aux normes européennes EN274
Débit de trop plein	39

OMP S.p.A.
Via XI Febbraio 18
I-25065 Lumezzane - Italy
VAT No: IT 00628500985

Office and delivery service
Via Industriale, 14 - I-25070 Bione - Italy
+39 0365 897941

omptea.eu - info@omptea.com