OMP S.p.A.
Via XI Febbraio 18
I-25065 Lumezzane - Italy
VAT No: IT 00628500985

Office and delivery service
Via Industriale, 14 - I-25070 Bione - Italy
+39 0365 897941

omptea.eu - info@omptea.com

317.222.5

Sifón botella en latón cromado

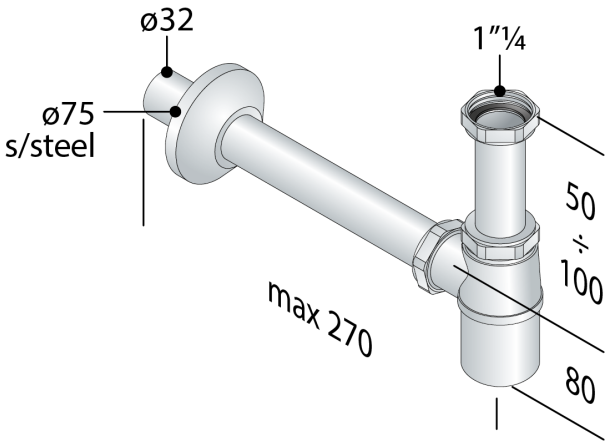

DESCRIZIONE DEL PRODOTTO

1. entrada H. 75 × 1"¼
2. salida L. 250 × ø32
3. plafón embellecedor acero ø75

Certificaciones	Producto conforme a las normas europeas EN274
Medidas	1"¼×ø32
Nome	Europa
Flujo de agua	40
Cierre hidráulico	50

OMP S.p.A.
Via XI Febbraio 18
I-25065 Lumezzane - Italy
VAT No: IT 00628500985

Office and delivery service
Via Industriale, 14 - I-25070 Bione - Italy
+39 0365 897941

omptea.eu - info@omptea.com
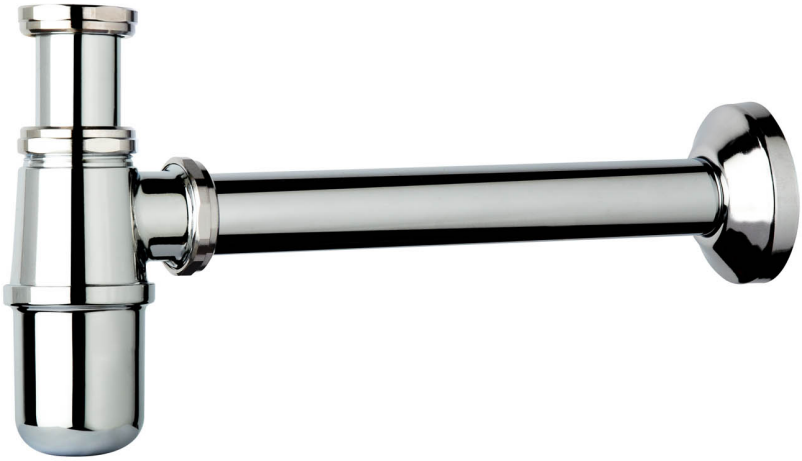
PHOTO GALLERY