OMP S.p.A.
Via XI Febbraio 18
I-25065 Lumezzane - Italy
VAT No: IT 00628500985

Office and delivery service
Via Industriale, 14 - I-25070 Bione - Italy
+39 0365 897941

omptea.eu - info@omptea.com

3204.444.5

PP Siphon für Doppelspültisch

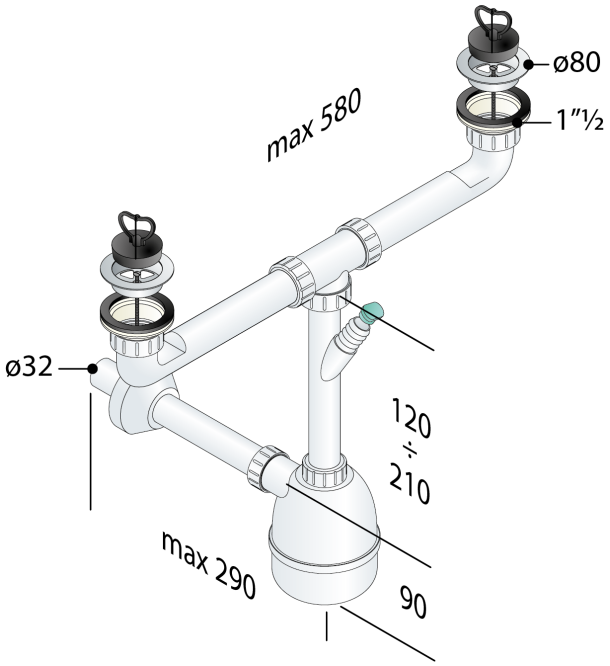

DESCRIZIONE DEL PRODOTTO

1. mit Simplexventil ø80
2. Tauchrohr H. 200×580 × 1"½
3. 1 Schlauchanschlüß
4. Wandrohr L. 250 × ø32
5. PP Rosette ø78

Nome	Fiasco
Abmessungen	ø80×ø32
Wasserstandshöhe	50
Wasserdurchflussmenge	50

OMP S.p.A.
Via XI Febbraio 18
I-25065 Lumezzane - Italy
VAT No: IT 00628500985

Office and delivery service
Via Industriale, 14 - I-25070 Bione - Italy
+39 0365 897941

omptea.eu - info@omptea.com