OMP S.p.A.
Via XI Febbraio 18
I-25065 Lumezzane - Italy
VAT No: IT 00628500985

**Office and delivery service**
Via Industriale, 14 - I-25070 Bione - Italy
+39 0365 897941

omptea.eu - info@omptea.com

# 3204.444.5

## Sifone in PP per lavelli a due bacini

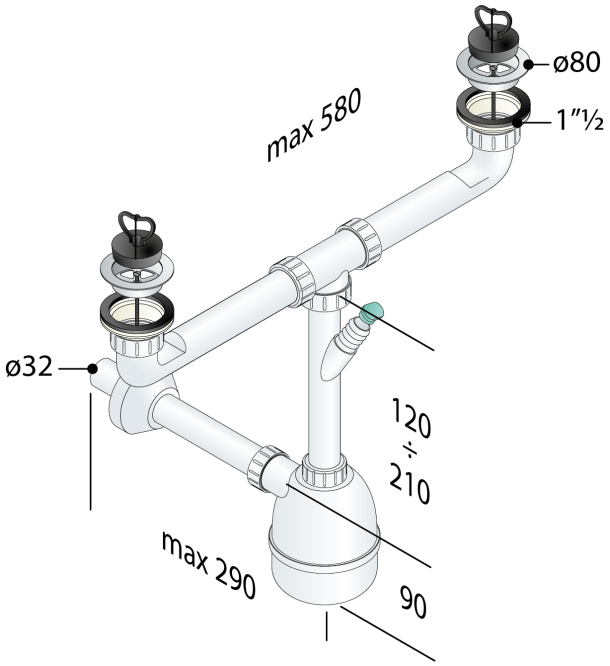


### DESCRIZIONE DEL PRODOTTO

1. con piletta universale ø80
2. entrata H. 200×580 × 1"½
3. 1 attacco lavatrice
4. uscita L. 250 × ø32
5. rosone PP ø78

| | |
|---|---|
| **Nome** | Fiasco |
| **Misure** | ø80×ø32 |
| **Sifonatura** | 50 |
| **Portata** | 50 |

OMP S.p.A.
Via XI Febbraio 18
I-25065 Lumezzane - Italy
VAT No: IT 00628500985

**Office and delivery service**
Via Industriale, 14 - I-25070 Bione - Italy
+39 0365 897941

omptea.eu - info@omptea.com