OMP S.p.A.
Via XI Febbraio 18
I-25065 Lumezzane - Italy
VAT No: IT 00628500985

Office and delivery service
Via Industriale, 14 - I-25070 Bione - Italy
+39 0365 897941

omptea.eu - info@omptea.com

3205.844.5

Sifón en PP para fregadero 2 senos

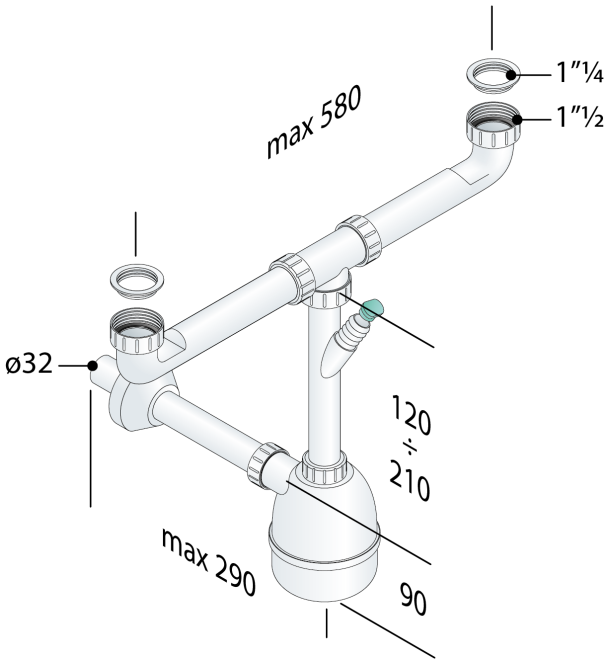

DESCRIZIONE DEL PRODOTTO

1. entrada H. 200×580
2. con reducción 1"½/1"¼
3. 1 toma de lavadora
4. salida L. 250 × ø32
5. plafón embellecedor PP ø78

Nome	Fiasco
Medidas	1"½/1"¼×ø32
Cierre hidráulico	50
Flujo de agua	57

OMP S.p.A.
Via XI Febbraio 18
I-25065 Lumezzane - Italy
VAT No: IT 00628500985

Office and delivery service
Via Industriale, 14 - I-25070 Bione - Italy
+39 0365 897941

omptea.eu - info@omptea.com