OMP S.p.A.
Via XI Febbraio 18
I-25065 Lumezzane - Italy
VAT No: IT 00628500985

Office and delivery service
Via Industriale, 14 - I-25070 Bione - Italy
+39 0365 897941

omptea.eu - info@omptea.com

3205.844.5

Siphon en PP pour évier 2 bacs

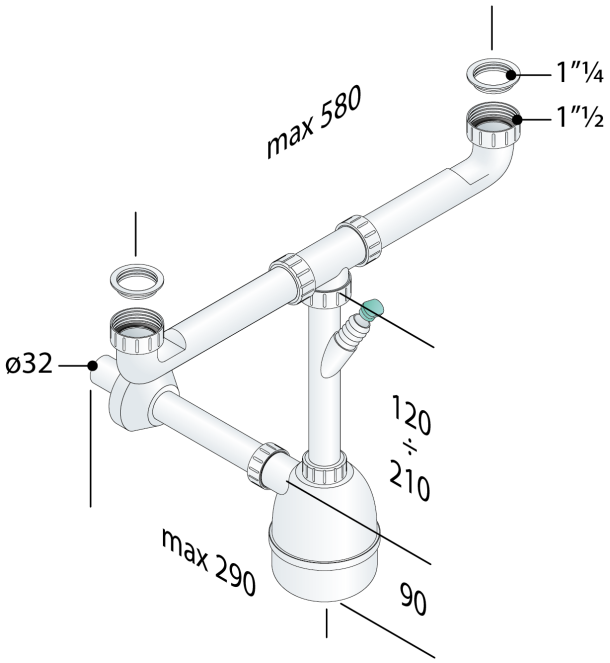

DESCRIZIONE DEL PRODOTTO

1. entrée H. 200×580
2. avec réduction 1"½/1"¼
3. 1 prise MàL
4. sortie L. 250 × ø32
5. rosace PP ø78

Nome	Fiasco
Mesures	1"½/1"¼×ø32
Garde d'eau	50
Débit	57

OMP S.p.A.
Via XI Febbraio 18
I-25065 Lumezzane - Italy
VAT No: IT 00628500985

Office and delivery service
Via Industriale, 14 - I-25070 Bione - Italy
+39 0365 897941

omptea.eu - info@omptea.com