OMP S.p.A.
Via XI Febbraio 18
I-25065 Lumezzane - Italy
VAT No: IT 00628500985
Office and delivery service
Via Industriale, 14 - I-25070 Bione - Italy
+39 0365 897941
omptea.eu - info@omptea.com

3207.844.5

Siphon bouteille en PP pour évier 1 bac

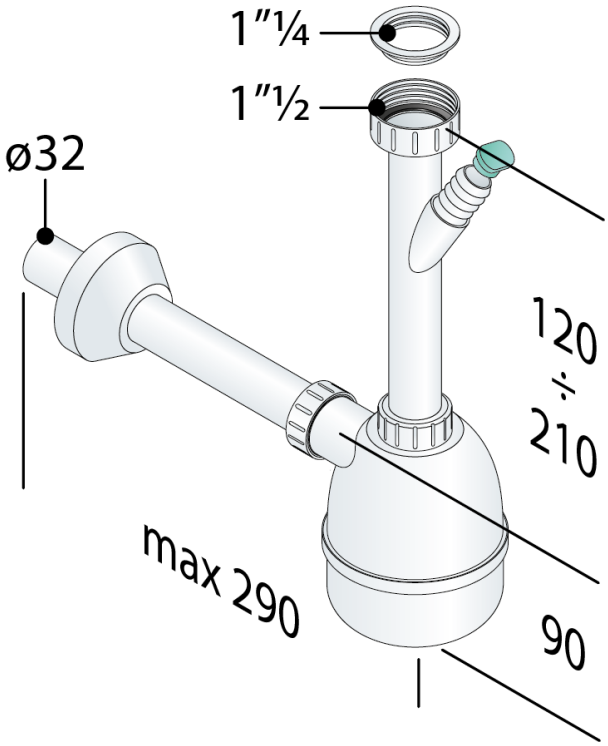

DESCRIZIONE DEL PRODOTTO

1. entrée H. 200
2. avec réduction 1"½/1"¼
3. 1 prise MàL
4. sortie L. 250 × ø32
5. rosace PP ø78

Nome	Fiasco
Mesures	1"½/1"¼×ø32
Garde d'eau	50
Débit	59

OMP S.p.A.
Via XI Febbraio 18
I-25065 Lumezzane - Italy
VAT No: IT 00628500985

Office and delivery service
Via Industriale, 14 - I-25070 Bione - Italy
+39 0365 897941

omptea.eu - info@omptea.com
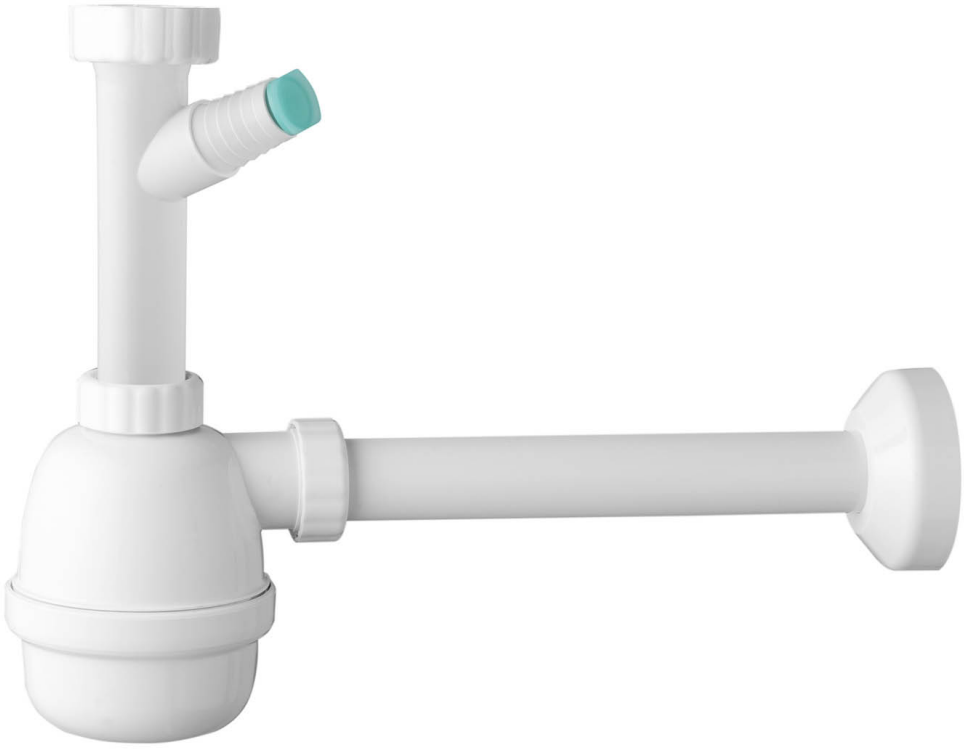
PHOTO GALLERY