OMP S.p.A.
Via XI Febbraio 18
I-25065 Lumezzane - Italy
VAT No: IT 00628500985
Office and delivery service
Via Industriale, 14 - I-25070 Bione - Italy
+39 0365 897941
omptea.eu - info@omptea.com

3215.804.6

Sifón botella en PP para fregadero 1 seno

DESCRIZIONE DEL PRODOTTO

1. entrada H. 170 × 1”½
2. 2 tomas de lavadora
3. salida ø40
4. sin tubo de pared
5. sin plafón embellecedor

Medidas	1”½×ø40
Cierre hidráulico	60
Flujo de agua	55
Certificaciones	Producto conforme a las normas europeas EN274

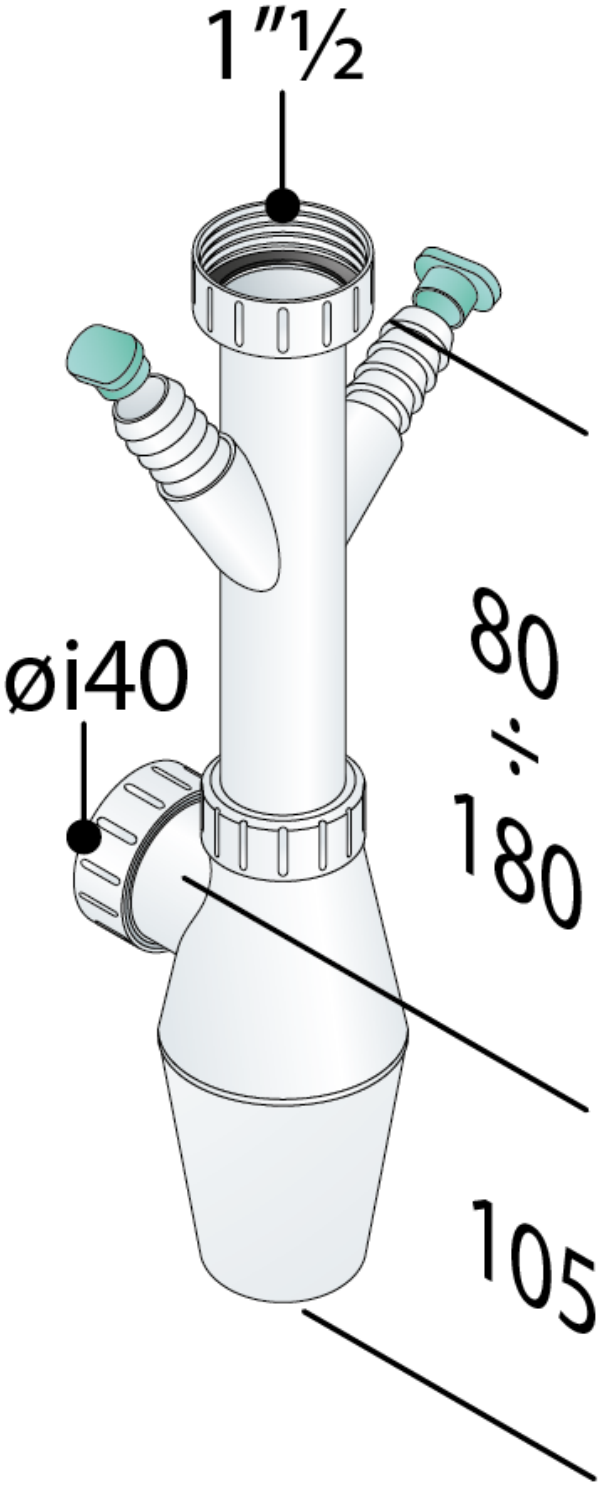

OMP S.p.A.
Via XI Febbraio 18
I-25065 Lumezzane - Italy
VAT No: IT 00628500985

Office and delivery service
Via Industriale, 14 - I-25070 Bione - Italy
+39 0365 897941

omptea.eu - info@omptea.com