OMP S.p.A.
Via XI Febbraio 18
I-25065 Lumezzane - Italy
VAT No: IT 00628500985
Office and delivery service
Via Industriale, 14 - I-25070 Bione - Italy
+39 0365 897941
omptea.eu - info@omptea.com

3215.804.6

PP Flaschensiphon für Einzelspültisch

DESCRIZIONE DEL PRODOTTO

1. Tauchrohr H. 170 × 1"½
2. 2 Schlauchanschlüße
3. Ausgang ø40
4. ohne Wandrohr
5. ohne Rosette

Abmessungen	1"½×ø40
Wasserstandshöhe	60
Wasserdurchflussmenge	55
Zertification	Nach europäischen Normen produziert EN274

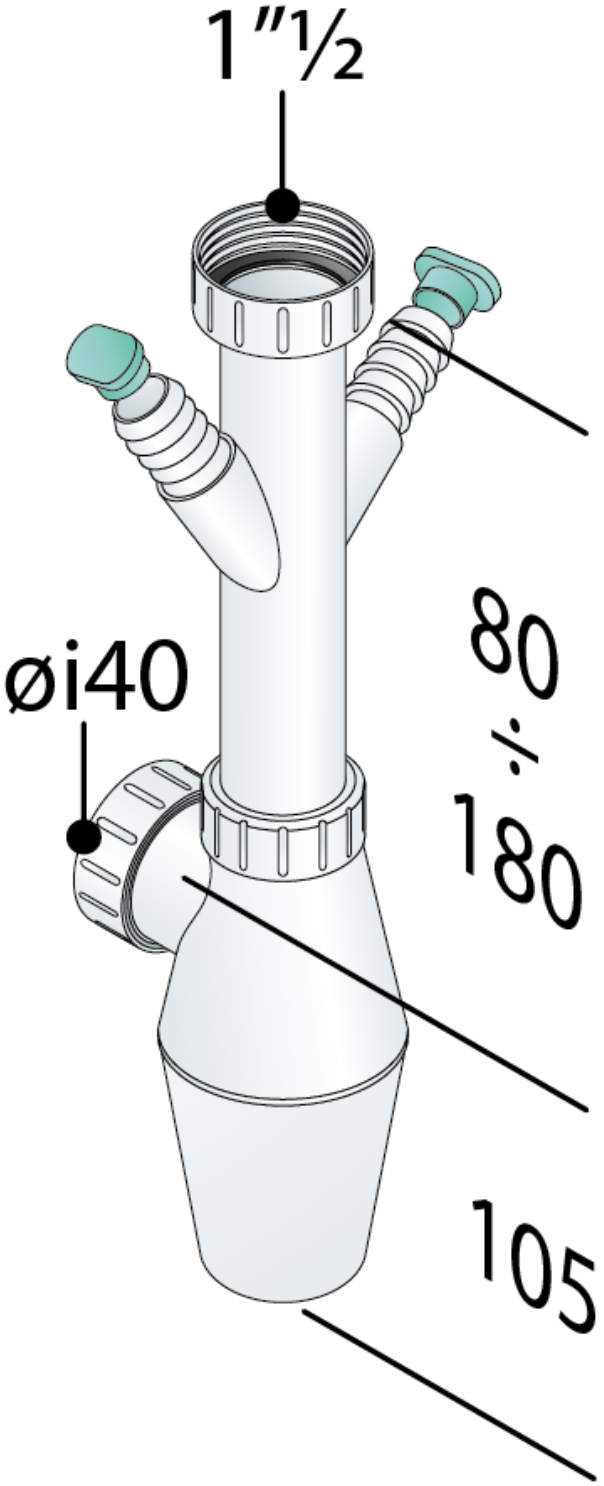

OMP S.p.A.
Via XI Febbraio 18
I-25065 Lumezzane - Italy
VAT No: IT 00628500985

Office and delivery service
Via Industriale, 14 - I-25070 Bione - Italy
+39 0365 897941

omptea.eu - info@omptea.com