OMP S.p.A.
Via XI Febbraio 18
I-25065 Lumezzane - Italy
VAT No: IT 00628500985

Office and delivery service
Via Industriale, 14 - I-25070 Bione - Italy
+39 0365 897941

omptea.eu - info@omptea.com

3216.744.6

Siphon bouteille en PP pour évier 2 bacs

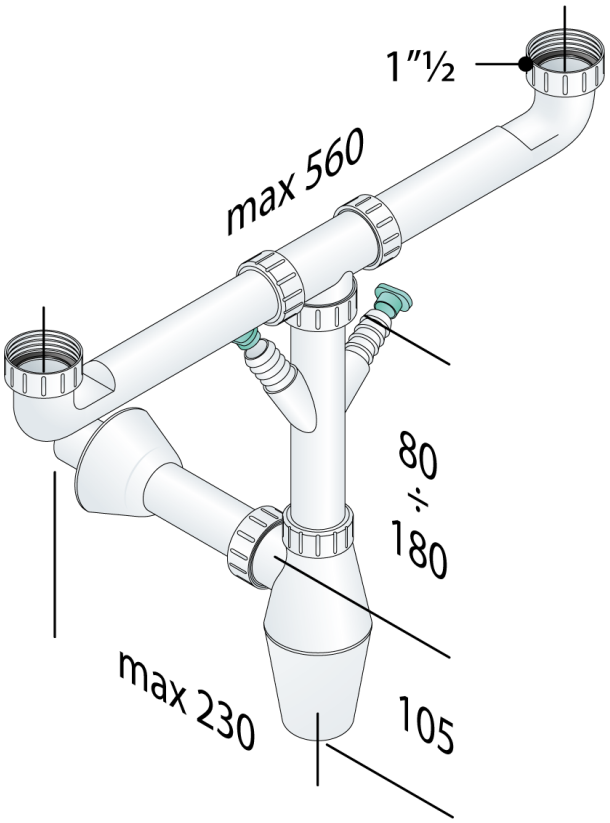

DESCRIZIONE DEL PRODOTTO

1. connexion L. 580 × 1"½
2. entrée H. 170 × 1"½
3. 2 prises MàL
4. sortie L. 200 × ø40
5. rosace PP ø78

Mesures	1"½×ø40
Garde d'eau	60
Certifications	Produit conforme aux normes européennes EN274

OMP S.p.A.
Via XI Febbraio 18
I-25065 Lumezzane - Italy
VAT No: IT 00628500985

Office and delivery service
Via Industriale, 14 - I-25070 Bione - Italy
+39 0365 897941

omptea.eu - info@omptea.com