OMP S.p.A.
Via XI Febbraio 18
I-25065 Lumezzane - Italy
VAT No: IT 00628500985

Office and delivery service
Via Industriale, 14 - I-25070 Bione - Italy
+39 0365 897941

omptea.eu - info@omptea.com

3219.735.6

Sifón botella en PP para fregadero 1 seno

DESCRIZIONE DEL PRODOTTO

1. con válvula universal ø70
2. entrada H. 170 × 1"½
3. 2 tomas de lavadora
4. salida L. 200 × ø40
5. plafón embellecedor PP ø78

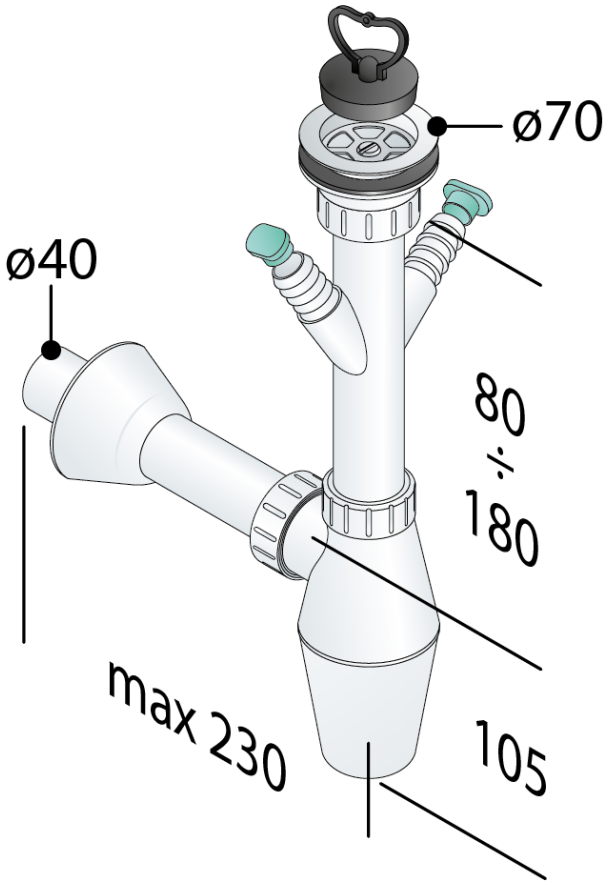

Medidas	ø70×ø40
Cierre hidráulico	60
Flujo de agua	44
Certificaciones	Producto conforme a las normas europeas EN274

OMP S.p.A.
Via XI Febbraio 18
I-25065 Lumezzane - Italy
VAT No: IT 00628500985

Office and delivery service
Via Industriale, 14 - I-25070 Bione - Italy
+39 0365 897941

omptea.eu - info@omptea.com

PHOTO GALLERY