OMP S.p.A.
Via XI Febbraio 18
I-25065 Lumezzane - Italy
VAT No: IT 00628500985
Office and delivery service
Via Industriale, 14 - I-25070 Bione - Italy
+39 0365 897941
omptea.eu - info@omptea.com

324.711.5

Sifone in ottone cromato

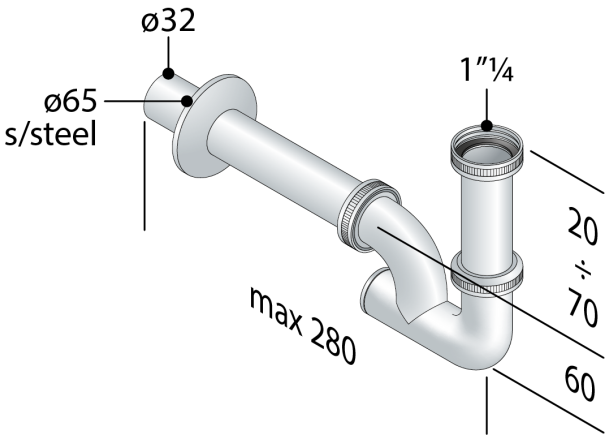

DESCRIZIONE DEL PRODOTTO

1. entrata H. 75 × 1"¼
2. uscita L. 190 × ø32
3. rosone acciaio ø65

Nome	Europa
Misure	1"¼×ø32
Sifonatura	25
Portata	47

OMP S.p.A.
Via XI Febbraio 18
I-25065 Lumezzane - Italy
VAT No: IT 00628500985

Office and delivery service
Via Industriale, 14 - I-25070 Bione - Italy
+39 0365 897941

omptea.eu - info@omptea.com

PHOTO GALLERY