OMP S.p.A.
Via XI Febbraio 18
I-25065 Lumezzane - Italy
VAT No: IT 00628500985

Office and delivery service
Via Industriale, 14 - I-25070 Bione - Italy
+39 0365 897941

omptea.eu - info@omptea.com

326.222.5

Siphon en laiton chromé

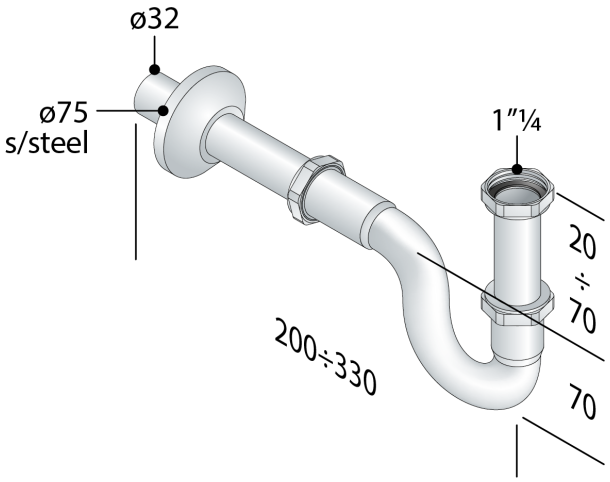

DESCRIZIONE DEL PRODOTTO

1. entrée H. 75 × 1"¼
2. sortie L. 190 × ø32
3. sortie mural télescopique pour faciliter l'installation
4. rosace inox ø75

Mesures	1"¼×ø32
Nome	Halley
Débit	61
Garde d'eau	30

OMP S.p.A.
Via XI Febbraio 18
I-25065 Lumezzane - Italy
VAT No: IT 00628500985

Office and delivery service
Via Industriale, 14 - I-25070 Bione - Italy
+39 0365 897941

omptea.eu - info@omptea.com

PHOTO GALLERY