OMP S.p.A.
Via XI Febbraio 18
I-25065 Lumezzane - Italy
VAT No: IT 00628500985

Office and delivery service
Via Industriale, 14 - I-25070 Bione - Italy
+39 0365 897941

omptea.eu - info@omptea.com

3290.007.6

Siphon en PEHD pour baignoire

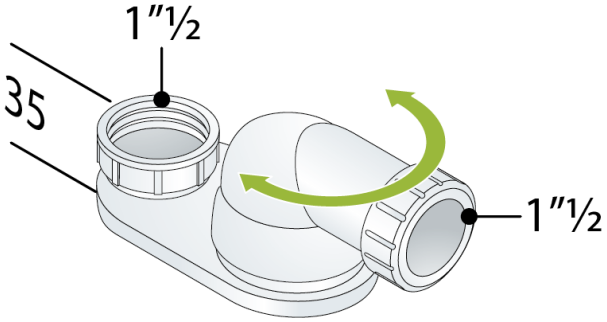

DESCRIZIONE DEL PRODOTTO

1. entrée 1"½
2. écrou en PEHD
3. sortie 1"½
4. encombrement H. 35

Mesures	1"½×1"½
Garde d'eau	35
Débit	56

OMP S.p.A.
Via XI Febbraio 18
I-25065 Lumezzane - Italy
VAT No: IT 00628500985

Office and delivery service
Via Industriale, 14 - I-25070 Bione - Italy
+39 0365 897941

omptea.eu - info@omptea.com