OMP S.p.A.
Via XI Febbraio 18
I-25065 Lumezzane - Italy
VAT No: IT 00628500985
Office and delivery service
Via Industriale, 14 - I-25070 Bione - Italy
+39 0365 897941
omptea.eu - info@omptea.com

3290.007.6

PEHD Wannensiphon

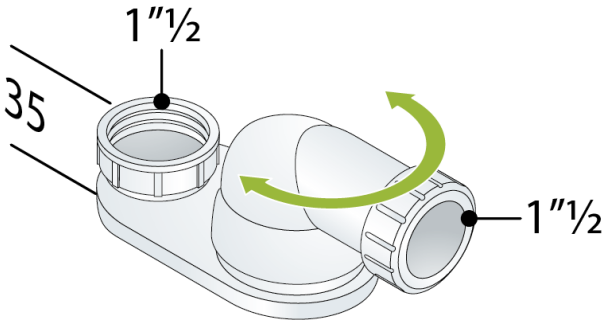

DESCRIZIONE DEL PRODOTTO

1. Eingang 1"½
2. PEHD Mutter
3. Ausgang 1"½
4. Raum H. 35

Abmessungen	1"½×1"½
Wasserstandshöhe	35
Wasserdurchflussmenge	56

OMP S.p.A.
Via XI Febbraio 18
I-25065 Lumezzane - Italy
VAT No: IT 00628500985

Office and delivery service
Via Industriale, 14 - I-25070 Bione - Italy
+39 0365 897941

omptea.eu - info@omptea.com