OMP S.p.A.
Via XI Febbraio 18
I-25065 Lumezzane - Italy
VAT No: IT 00628500985

Office and delivery service
Via Industriale, 14 - I-25070 Bione - Italy
+39 0365 897941

omptea.eu - info@omptea.com

34.621.4

Piletta universale

DESCRIZIONE DEL PRODOTTO

1. tappo con catena e anello
2. griglia inox ø65
3. sottoparte ottone 1”
4. vite L. 60

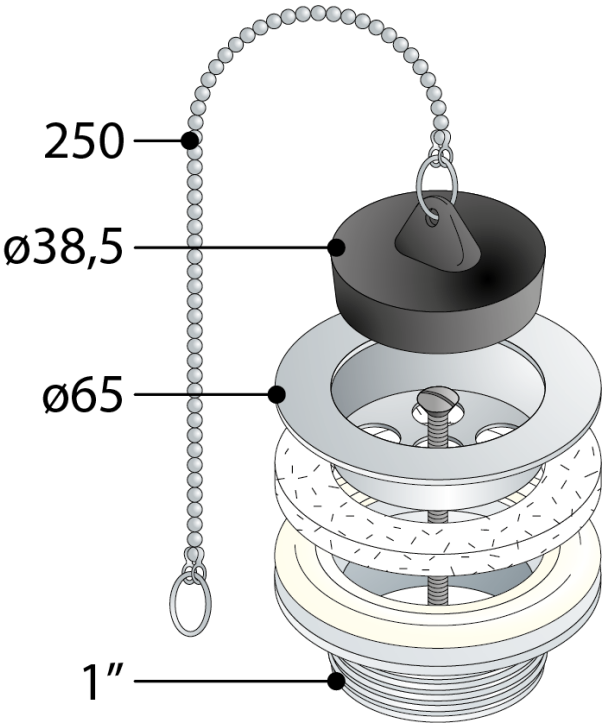

Misure	ø65×1”
Portata	36

OMP S.p.A.
Via XI Febbraio 18
I-25065 Lumezzane - Italy
VAT No: IT 00628500985

Office and delivery service
Via Industriale, 14 - I-25070 Bione - Italy
+39 0365 897941

omptea.eu - info@omptea.com