OMP S.p.A.
Via XI Febbraio 18
I-25065 Lumezzane - Italy
VAT No: IT 00628500985
Office and delivery service
Via Industriale, 14 - I-25070 Bione - Italy
+39 0365 897941
omptea.eu - info@omptea.com

34.630.5

Simplexventil

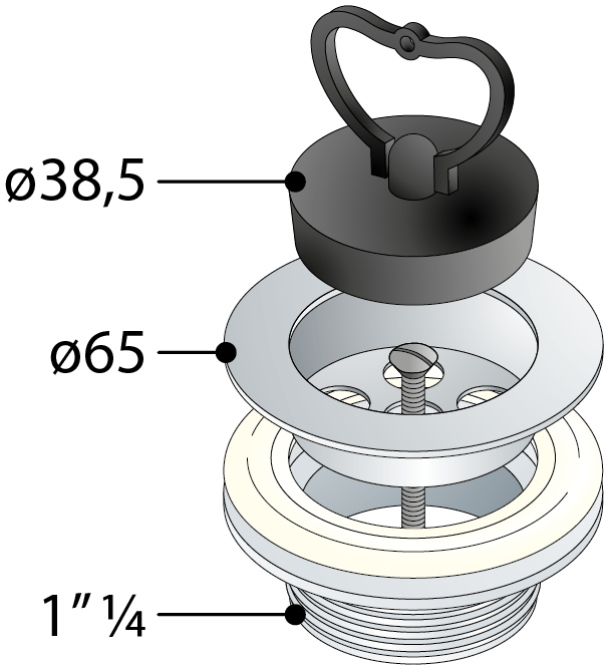

DESCRIZIONE DEL PRODOTTO

1. Stopfen mit Griff
2. Edelstahl Ventilsieb ø65
3. Messing Ventilunterteil 1"¼
4. Schraube L. 60

Zertification	Nach europäischen Normen produziert EN274
Abmessungen	ø65×1"¼
Wasserdurchflussmenge	36

OMP S.p.A.
Via XI Febbraio 18
I-25065 Lumezzane - Italy
VAT No: IT 00628500985

Office and delivery service
Via Industriale, 14 - I-25070 Bione - Italy
+39 0365 897941

omptea.eu - info@omptea.com