OMP S.p.A.
Via XI Febbraio 18
I-25065 Lumezzane - Italy
VAT No: IT 00628500985
Office and delivery service
Via Industriale, 14 - I-25070 Bione - Italy
+39 0365 897941
omptea.eu - info@omptea.com

34.645.6

Piletta universale in ottone per lavello con foro ø60

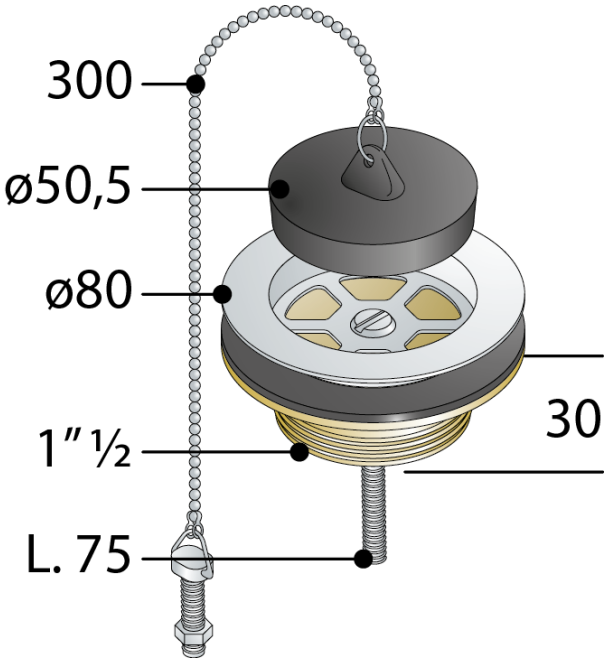

DESCRIZIONE DEL PRODOTTO

1. tappo con catena e vite
2. griglia inox ø80
3. senza troppo pieno
4. sottoparte ottone 1"½

Misure	ø80×1"½
Portata	62
Certificazioni	Prodotto conforme alla norma europea EN274

OMP S.p.A.
Via XI Febbraio 18
I-25065 Lumezzane - Italy
VAT No: IT 00628500985

Office and delivery service
Via Industriale, 14 - I-25070 Bione - Italy
+39 0365 897941

omptea.eu - info@omptea.com