OMP S.p.A.
Via XI Febbraio 18
I-25065 Lumezzane - Italy
VAT No: IT 00628500985
Office and delivery service
Via Industriale, 14 - I-25070 Bione - Italy
+39 0365 897941
omptea.eu - info@omptea.com

361.066.6

Desagüe sifonico en latón para plato de ducha ø60

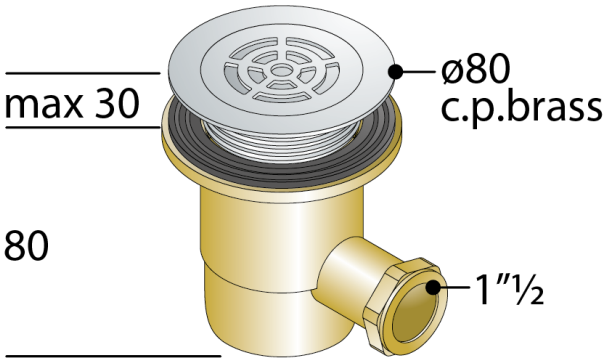

DESCRIZIONE DEL PRODOTTO

1. rejilla ø55 en latón cromado
2. brida ø80 en latón cromado
3. salida 1"½
4. espesor bajo plato ducha 80

Medidas	ø80×1"½
Cierre hidráulico	50
Flujo de agua	15

OMP S.p.A.
Via XI Febbraio 18
I-25065 Lumezzane - Italy
VAT No: IT 00628500985

Office and delivery service
Via Industriale, 14 - I-25070 Bione - Italy
+39 0365 897941

omptea.eu - info@omptea.com
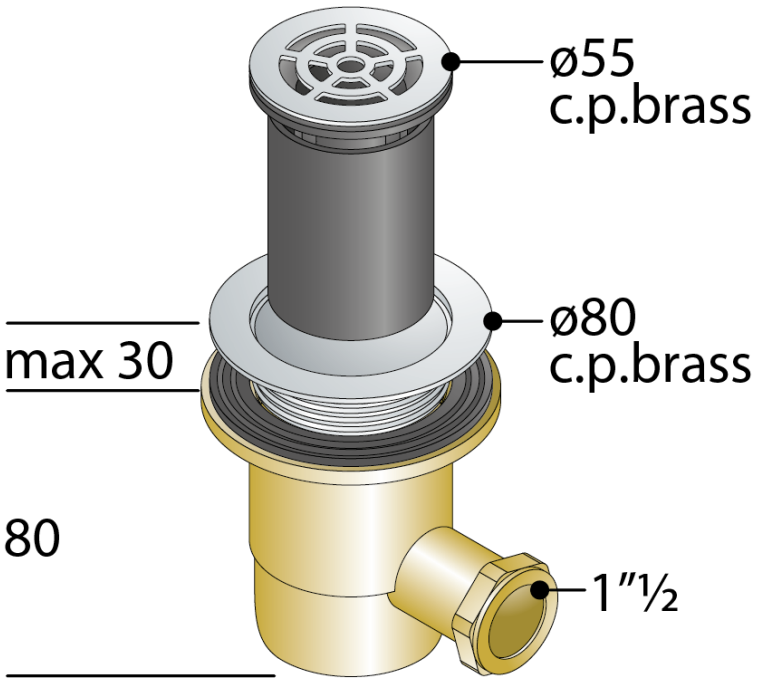
PHOTO GALLERY