OMP S.p.A.
Via XI Febbraio 18
I-25065 Lumezzane - Italy
VAT No: IT 00628500985
Office and delivery service
Via Industriale, 14 - I-25070 Bione - Italy
+39 0365 897941
omptea.eu - info@omptea.com

361.069.6

Messing Glockenventil für Brausetasse mit ø60 loch

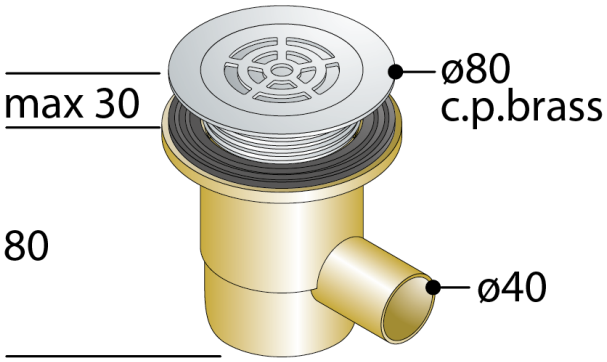

DESCRIZIONE DEL PRODOTTO

1. Ms-ver. Gitter ø55
2. Ms-ver. Flanschen ø80
3. Ausgang ø40
4. Raum unter Brausetasse 80

Abmessungen	ø80×ø40
Wasserstandshöhe	50
Wasserdurchflussmenge	15

OMP S.p.A.
Via XI Febbraio 18
I-25065 Lumezzane - Italy
VAT No: IT 00628500985

Office and delivery service
Via Industriale, 14 - I-25070 Bione - Italy
+39 0365 897941

omptea.eu - info@omptea.com
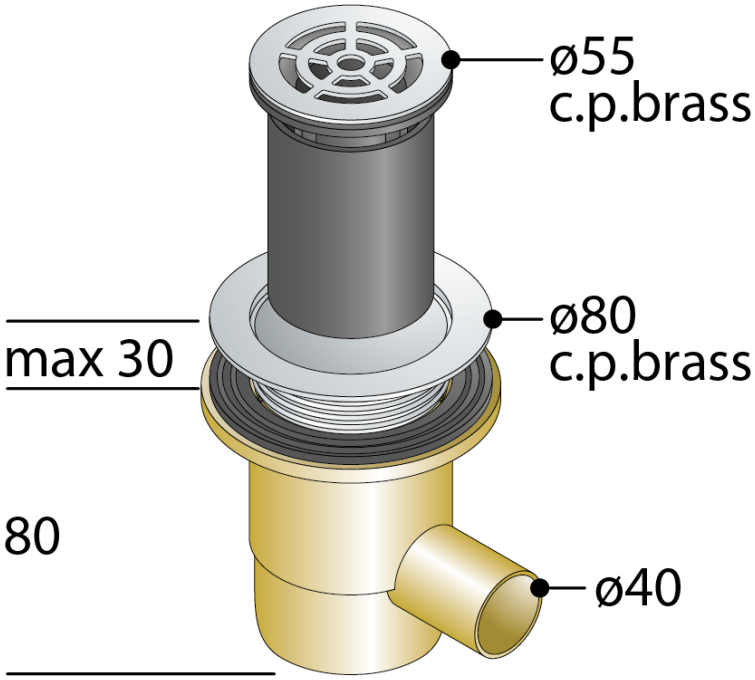
PHOTO GALLERY