OMP S.p.A.
Via XI Febbraio 18
I-25065 Lumezzane - Italy
VAT No: IT 00628500985

Office and delivery service
Via Industriale, 14 - I-25070 Bione - Italy
+39 0365 897941

omptea.eu - info@omptea.com

37.125.5

Desagüe sifonico en latón cromado para fregaderos con agujero ø60

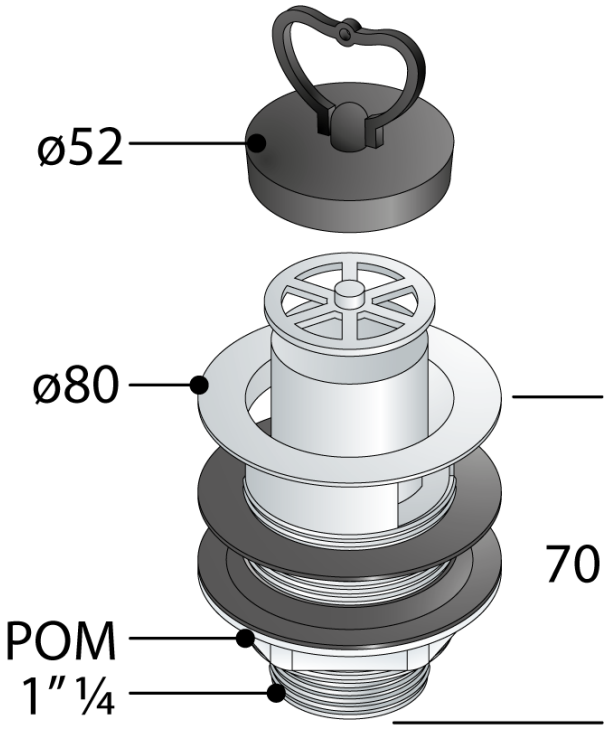

DESCRIZIONE DEL PRODOTTO

1. tapón con asa
2. rosca H. 70 × 1"¼
3. con rebosadero

Medidas	ø80×1"¼
Cierre hidráulico	15
Flujo de agua	26

OMP S.p.A.
Via XI Febbraio 18
I-25065 Lumezzane - Italy
VAT No: IT 00628500985

Office and delivery service
Via Industriale, 14 - I-25070 Bione - Italy
+39 0365 897941

omptea.eu - info@omptea.com

PHOTO GALLERY