OMP S.p.A.
Via XI Febbraio 18
I-25065 Lumezzane - Italy
VAT No: IT 00628500985

Office and delivery service
Via Industriale, 14 - I-25070 Bione - Italy
+39 0365 897941

omptea.eu - info@omptea.com

390.223.5

Sifone in ottone cromato ridotto ingombro

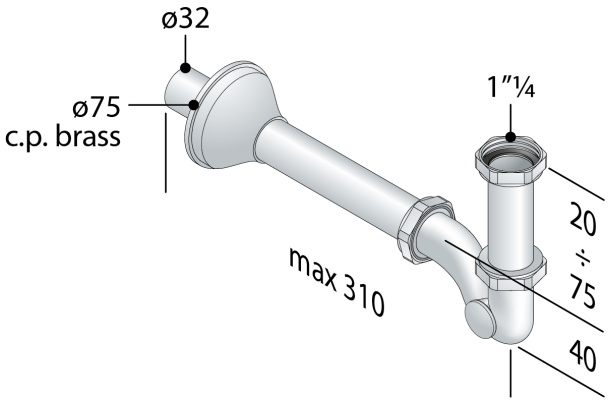

DESCRIZIONE DEL PRODOTTO

1. entrata H. 75 × 1"¼
2. uscita L. 250 × ø32
3. rosone ottone ø75

Nome	Mini
Misure	1"¼×ø32
Sifonatura	10
Portata	36

OMP S.p.A.
Via XI Febbraio 18
I-25065 Lumezzane - Italy
VAT No: IT 00628500985

Office and delivery service
Via Industriale, 14 - I-25070 Bione - Italy
+39 0365 897941

omptea.eu - info@omptea.com

PHOTO GALLERY