OMP S.p.A.
Via XI Febbraio 18
I-25065 Lumezzane - Italy
VAT No: IT 00628500985

**Office and delivery service**
Via Industriale, 14 - I-25070 Bione - Italy
+39 0365 897941

omptea.eu - info@omptea.com

# 399.360.6

## Piletta vasca con comando a cavo in ottone e rame

### DESCRIZIONE DEL PRODOTTO

1. tappo ø45 in ottone cromato
2. maniglia in metallo cromato
3. comando a cavo inox
4. raccordo flessibile L. 550
5. uscita 1"½

| | |
|---|---|
| **Misure** | ø70×1"½ |
| **Portata** | 63 |
| **Portata del tropo pieno** | 30 |

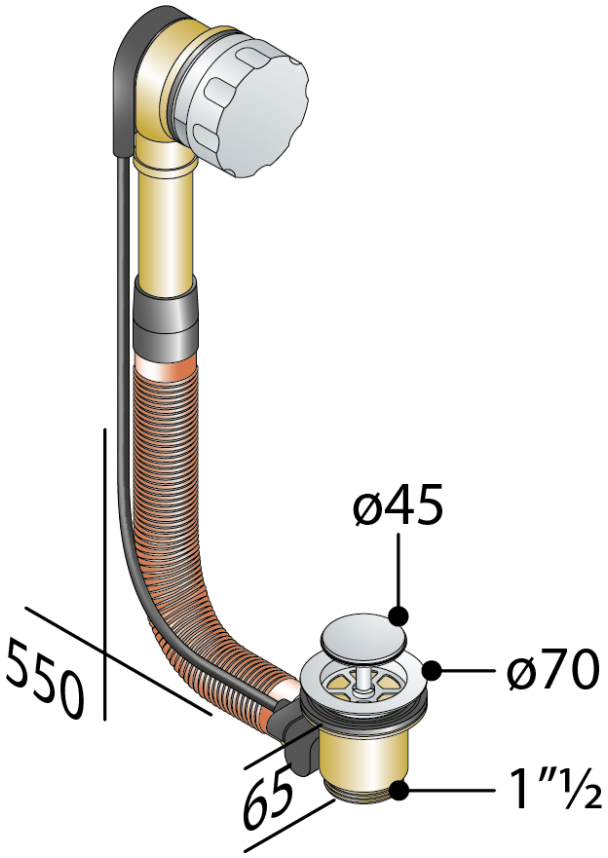

OMP S.p.A.
Via XI Febbraio 18
I-25065 Lumezzane - Italy
VAT No: IT 00628500985

**Office and delivery service**
Via Industriale, 14 - I-25070 Bione - Italy
+39 0365 897941

omptea.eu - info@omptea.com

## PHOTO GALLERY