OMP S.p.A.
Via XI Febbraio 18
I-25065 Lumezzane - Italy
VAT No: IT 00628500985

Office and delivery service
Via Industriale, 14 - I-25070 Bione - Italy
+39 0365 897941

omptea.eu - info@omptea.com

419.129.5

Siphon bouteille en laiton chromé avec tasse plus grande

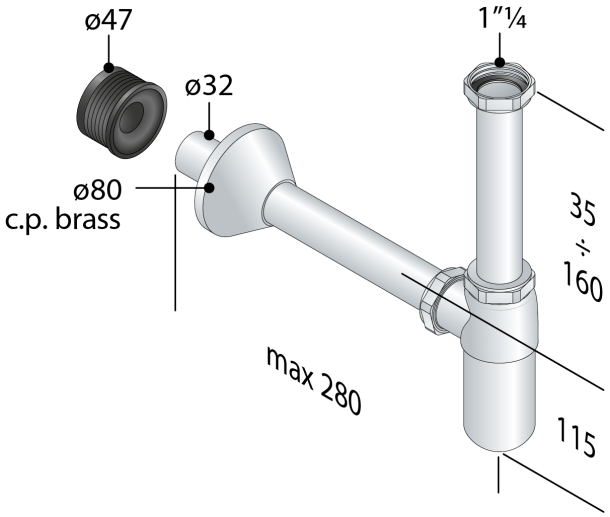

DESCRIZIONE DEL PRODOTTO

1. tasse ø50 H. 95 avec garde d'eau plus élevé
2. entrée H. 150 × 1"¼
3. sortie L. 250 × ø32
4. rosace laiton chromé ø80
5. avec manchon
6. avec écrous hexagonaux

Mesures	1"¼×ø32
Garde d'eau	75
Débit	46
Certifications	Produit conforme aux normes européennes EN274
Nome	Lux 50/95

OMP S.p.A.
Via XI Febbraio 18
I-25065 Lumezzane - Italy
VAT No: IT 00628500985

Office and delivery service
Via Industriale, 14 - I-25070 Bione - Italy
+39 0365 897941

omptea.eu - info@omptea.com

PHOTO GALLERY