OMP S.p.A.
Via XI Febbraio 18
I-25065 Lumezzane - Italy
VAT No: IT 00628500985

Office and delivery service
Via Industriale, 14 - I-25070 Bione - Italy
+39 0365 897941

omptea.eu - info@omptea.com

419.700.6

Messing verchromt Flaschensiphon mit größerem Becher

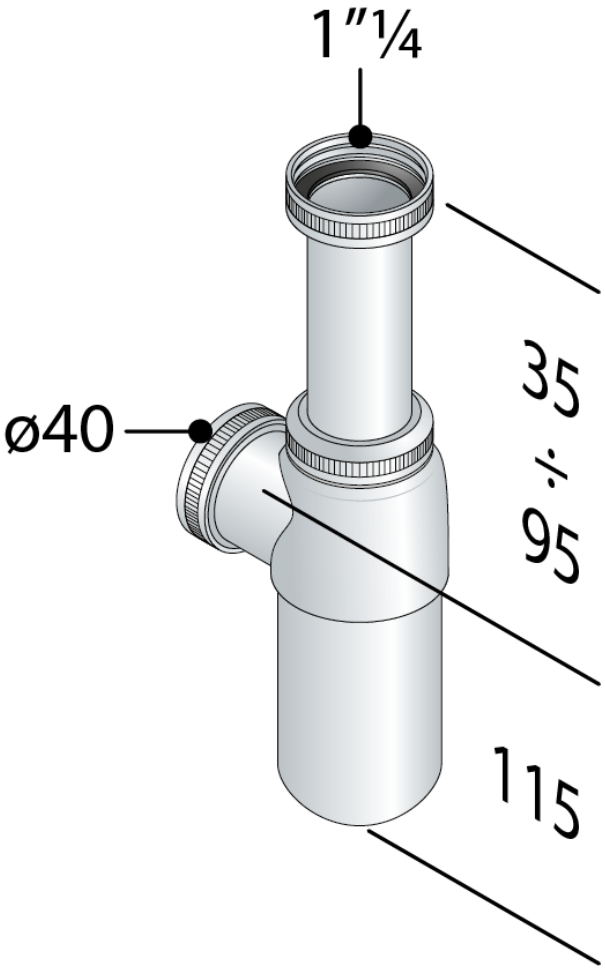

DESCRIZIONE DEL PRODOTTO

1. Becher ø50 H. 95 mit höherem Wasserstand
2. Tauchrohr H. 75 × 1"¼
3. ohne Wandrohr
4. Ausgang ø40
5. ohne Rosette

Abmessungen	1"¼×ø40
Zertification	Nach europäischen Normen produziert EN274
Wasserdurchflussmenge	46
Wasserstandshöhe	75
Nome	Lux 50/95

OMP S.p.A.
Via XI Febbraio 18
I-25065 Lumezzane - Italy
VAT No: IT 00628500985

Office and delivery service
Via Industriale, 14 - I-25070 Bione - Italy
+39 0365 897941

omptea.eu - info@omptea.com