OMP S.p.A.
Via XI Febbraio 18
I-25065 Lumezzane - Italy
VAT No: IT 00628500985
Office and delivery service
Via Industriale, 14 - I-25070 Bione - Italy
+39 0365 897941
omptea.eu - info@omptea.com

461.096.6

PP Glockenventil für Brausetasse mit ø60 loch

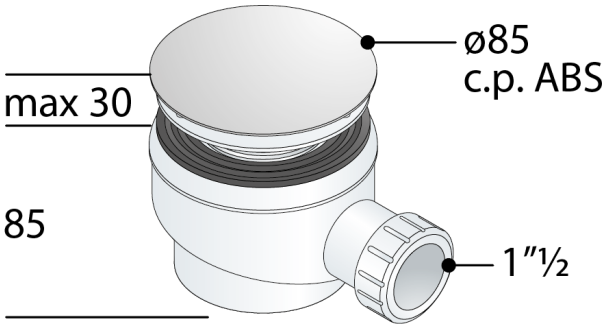

DESCRIZIONE DEL PRODOTTO

1. ABS-ver. Abdeckhaube ø85
2. PP Flanschen ø80
3. Seitenausgang 1"½
4. Raum unter Brausetasse 85

Nome	Vega mini
Abmessungen	ø80×1"½
Wasserstandshöhe	50
Wasserdurchflussmenge	39
Zertification	Nach europäischen Normen produziert EN274

OMP S.p.A.
Via XI Febbraio 18
I-25065 Lumezzane - Italy
VAT No: IT 00628500985

Office and delivery service
Via Industriale, 14 - I-25070 Bione - Italy
+39 0365 897941

omptea.eu - info@omptea.com
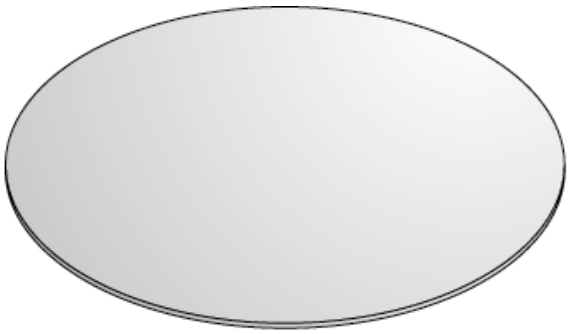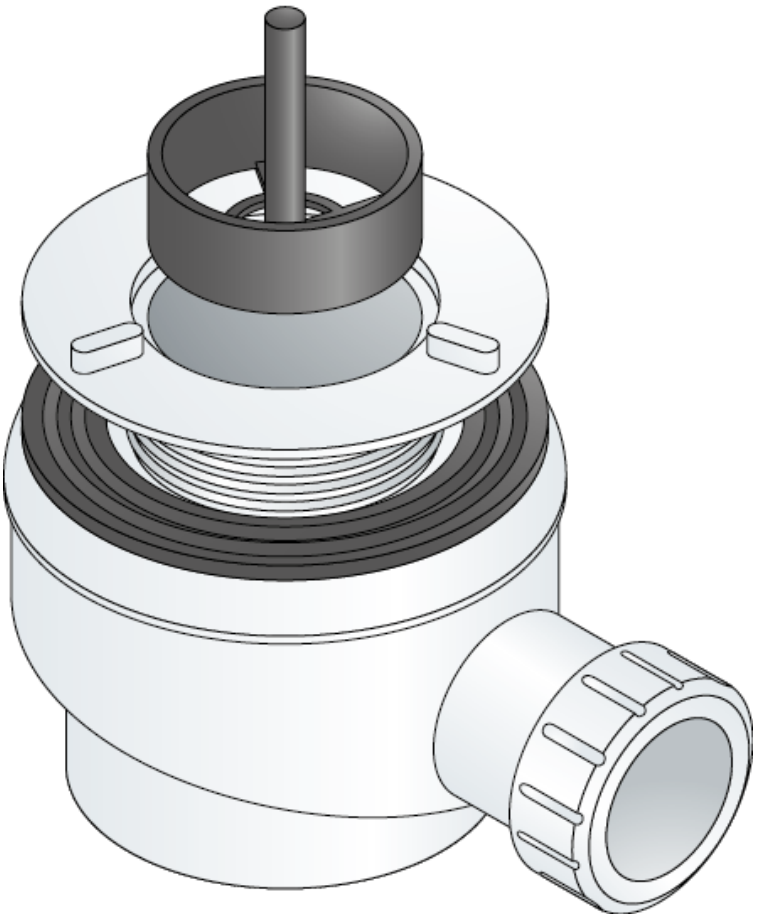
PHOTO GALLERY