OMP S.p.A.
Via XI Febbraio 18
I-25065 Lumezzane - Italy
VAT No: IT 00628500985
Office and delivery service
Via Industriale, 14 - I-25070 Bione - Italy
+39 0365 897941
omptea.eu - info@omptea.com

471.111.8

ABS Ablauf für Bodengleiche Duschen mit Abdichtung von PVC Abdichtungsfolie

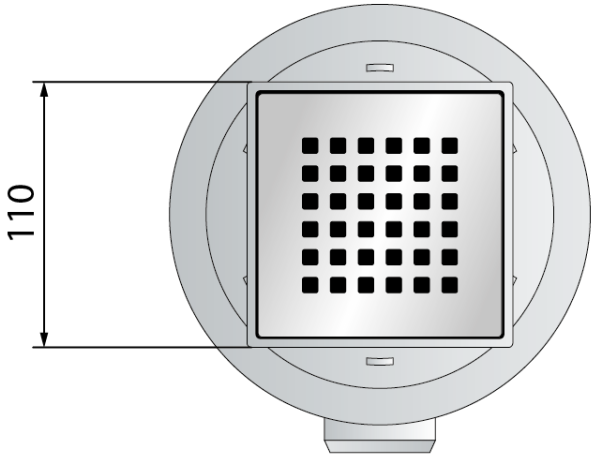

DESCRIZIONE DEL PRODOTTO

1. verchromtem Metall Gitter 110×110
2. Abdichtung von PVC Abdichtungsfolie 500×600
3. herausnehmbarer Geruchsverschluss zur regelmäßigen Reinigung
4. ABS Seitenausgang DN50
5. Fliesen Dicke 40÷55
6. Einbauhöhe unter dem Boden H. 72

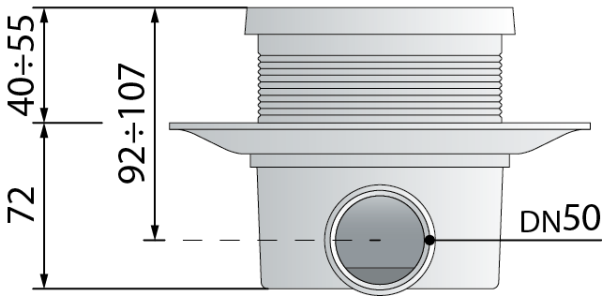

Nome	Skipper Q
Abmessungen	110×110 × DN50
Wasserstandshöhe	35
Wasserdurchflussmenge	36

OMP S.p.A.
Via XI Febbraio 18
I-25065 Lumezzane - Italy
VAT No: IT 00628500985

Office and delivery service
Via Industriale, 14 - I-25070 Bione - Italy
+39 0365 897941

omptea.eu - info@omptea.com

PHOTO GALLERY