OMP S.p.A.
Via XI Febbraio 18
I-25065 Lumezzane - Italy
VAT No: IT 00628500985

Office and delivery service
Via Industriale, 14 - I-25070 Bione - Italy
+39 0365 897941

omptea.eu - info@omptea.com

471.151.8

Vidage pour douche à l'italienne en ABS avec imperméabilisation par toile en PVC

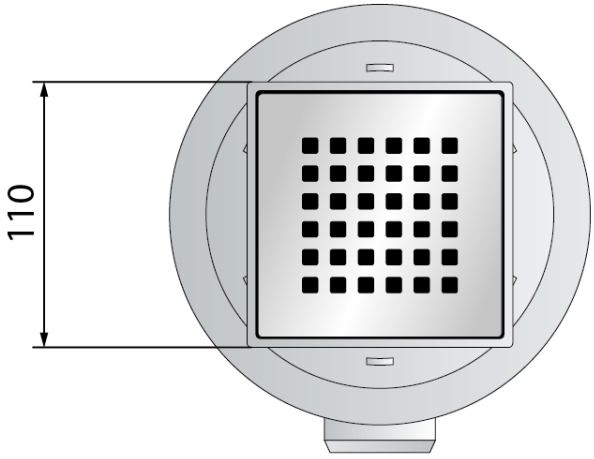

DESCRIZIONE DEL PRODOTTO

1. grille métallique chromé 110×110
2. imperméabilisation par toile en PVC 1500×1800
3. siphon démontable pour les opérations périodiques d'entretien
4. sortie latéral DN50 en ABS
5. hauteur du revêtement 40÷55
6. encombrement dans la chape H. 72

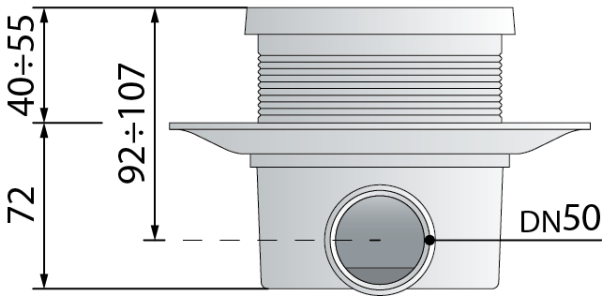

Nome	Skipper Q
Mesures	110×110 × DN50
Garde d'eau	35
Débit	36

OMP S.p.A.
Via XI Febbraio 18
I-25065 Lumezzane - Italy
VAT No: IT 00628500985

Office and delivery service
Via Industriale, 14 - I-25070 Bione - Italy
+39 0365 897941

omptea.eu - info@omptea.com

PHOTO GALLERY