OMP S.p.A.
Via XI Febbraio 18
I-25065 Lumezzane - Italy
VAT No: IT 00628500985

Office and delivery service
Via Industriale, 14 - I-25070 Bione - Italy
+39 0365 897941

omptea.eu - info@omptea.com

471.151.8

Pozzetto per doccia a pavimento in ABS con impermeabilizzazione tramite foglio in PVC

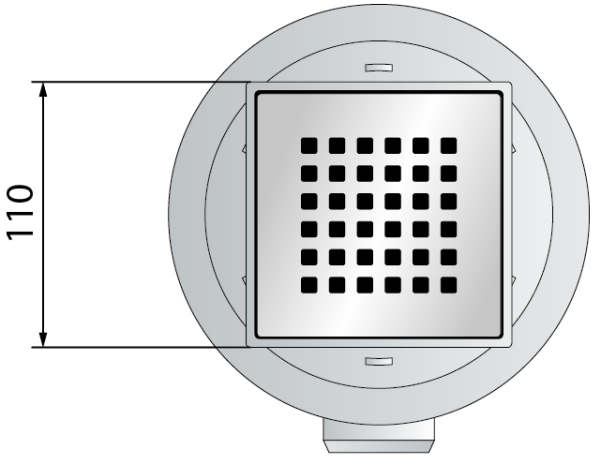

DESCRIZIONE DEL PRODOTTO

1. griglia 110×110 in metallo cromato
2. impermeabilizzazione con foglio in PVC 1500×1800
3. sifone estraibile per pulizie periodiche
4. uscita laterale DN50 in ABS
5. altezza di pavimentazione 40÷55
6. ingombro sottotraccia H. 72

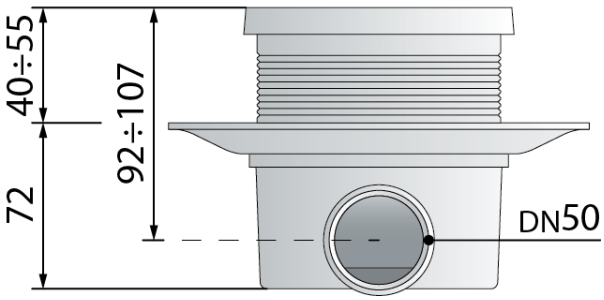

Nome	Skipper Q
Misure	110×110 × DN50
Sifonatura	35
Portata	36

since 1957

OMP S.p.A.
Via XI Febbraio 18
I-25065 Lumezzane - Italy
VAT No: IT 00628500985

Office and delivery service
Via Industriale, 14 - I-25070 Bione - Italy
+39 0365 897941

omptea.eu - info@omptea.com

PHOTO GALLERY

