OMP S.p.A.
Via XI Febbraio 18
I-25065 Lumezzane - Italy
VAT No: IT 00628500985
Office and delivery service
Via Industriale, 14 - I-25070 Bione - Italy
+39 0365 897941
omptea.eu - info@omptea.com

4943.303.8

ABS Duschrinne für Bodengleiche Duschen mit Dünnbettabdichtung

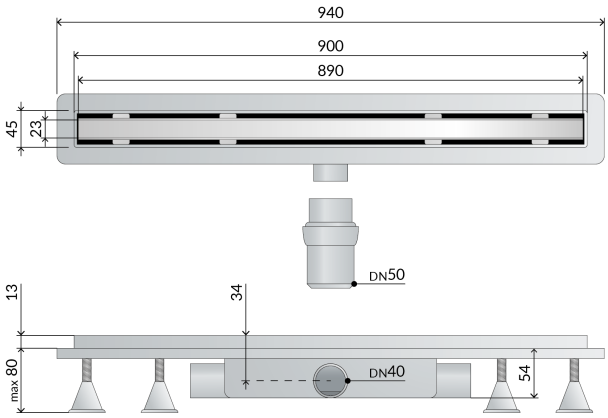

DESCRIZIONE DEL PRODOTTO

1. Gitter L. 900
2. Edelstahl AISI 316 Gitter nur verfliesbares
3. perimetrische Abdichtungsfolie für Dünnbettabdichtung
4. herausnehmbarer Geruchsverschluss zur regelmäßigen Reinigung
5. Installation durch verstellbaren Füßen erleichtert
6. Dry-Spot, Entwässerungsstelle für vom Boden gesickerest Wasse
7. ABS Seitenausgang DN40
8. zwei extra verwendbaren Abläufen
9. extra Gelenkausgangsschaft DN 50 aus ABS
10. Fliesen Dicke 13
11. Einbauhöhe unter dem Boden H. 54

Nome	Renova eko
Abmessungen	L.900×DN40/50
Wasserstandshöhe	35
Wasserdurchflussmenge	39
Misura-HM	54
Misura-HT	13

OMP S.p.A.
Via XI Febbraio 18
I-25065 Lumezzane - Italy
VAT No: IT 00628500985

Office and delivery service
Via Industriale, 14 - I-25070 Bione - Italy
+39 0365 897941

omptea.eu - info@omptea.com
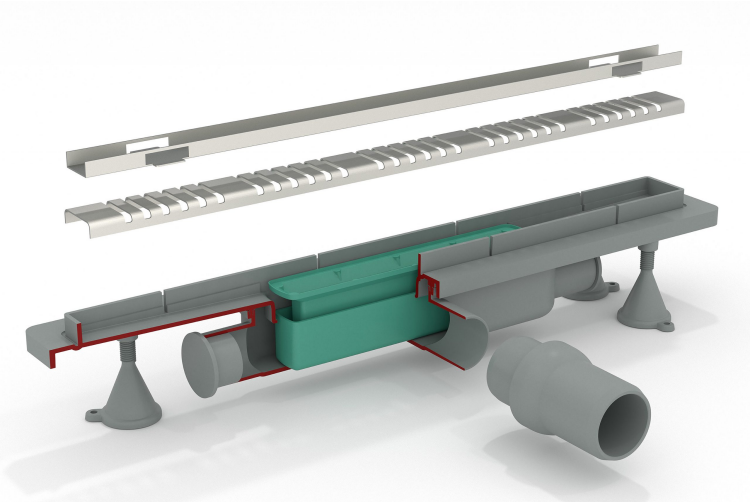
PHOTO GALLERY